ՊԱՏՎԻՐԱՏՈՒ՝ ՓԱՐԱՔԱՐԻ ՀԱՄԱՅՆՔԱՊԵՏԱՐԱՆ

«ՆԱԽԱԳԾԱ-ՆԱԽԱՀԱՇՎԱՅԻՆ ՓԱՍՏԱԹՂԹԵՐԻ ԿԱԶՄՄԱՆ ԽՈՐՀՐԴԱՏՎԱԿԱՆ ԾԱՌԱՅՈՒԹՅՈՒՆՆԵՐ»

ՊԱՅՄԱՆԱԳԻՐ՝ N «ԱՄՓՀ-ՀԲՄԾՁԲ-55/25-2»
ՉԱՓԱԲԱԺԻՆ՝№ 5
ՏԱՐԱԾԱՇՐՋԱՆ՝ ՀՀ ԱՐՄԱՎԻՐԻ ՄԱՐԶ ՓԱՐԱՔԱՐ ՀԱՄԱՅՆՔ,ՓԱՐԱՔԱՐ ԲՆԱԿԱՎԱՅՐ
ՀԱՍՑԵ՝Ռ.ԳԱՍՊԱՐՅԱՆ ՓՈՂՈՑ
ՆՊԱՏԱԿԸ՝ ԿՈՅՈՒՂՈՒ ՀԱՄԱԿԱՐԳԻ ՎԵՐԱԿԱՌՈՒՑՈՒՄ
ՓԱՍՏԱԹՂԹԻ ՀԱՄԱՐԸ՝ԳԻՐՔ 1
ԿԱԶՄԸ՝ԸՆԴՀԱՆՈՒՐ ԴՐՈՒՅԹՆԵՐ,ԱՇԽԱՏԱՆՔԱՅԻՆ ԳԾԱԳՐԵՐ
ԿԱՌՈՒՑԱՊԱՏՈՂ ՓԱՐԱՔԱՐԻ ՀԱՄԱՅՆՔԱՊԵՏԱՐԱՆ
ԽՈՐՀՐԴԱՏՈՒ՝«ՂԱԶԱՐՅԱՆ ՇԻՆ» ՍՊԸ

«ՂԱԶԱՐՅԱՆ ՇԻՆ» ՍՊԸ ՏՆՕՐԵՆ Վ. ՂԱԶԱՐՅԱՆ

Ք.ԵՐԵՎԱՆ-ՓԵՏՐՎԱՐ 2026թ.

«ՂԱԶԱՐՅԱՆ ՇԻՆ» ՍՊԸ

ԱՇԽԱՏԱՆՔԱՅԻՆ ՆԱԽԱԳԾԻ ԿԱԶՄԸ

ԳԻՐՔ 1 ԸՆԴՀԱՆՈՒՐ ԴՐՈՒՅԹՆԵՐ ԵՎ ԱՇԽԱՏԱՆՔԱՅԻՆ ԳԾԱԳՐԵՐ, ԱՇԽԱՏԱՆՔԱՅԻՆ ԾԱՎԱԼՆԵՐ

ԳԻՐՔ 2 ԱՇԽԱՏԱՆՔՆԵՐԻ ԿԱԶՄԱԿԵՐՊՄԱՆ ՏԵԽՆԻԿԱԿԱՆ ՄԱՍՆԱԳՐԵՐ

ԳԻՐՔ 3 ՆԱԽԱՀԱՇԻՎՆԵՐ

ՀԱՅԱՍՏԱՆԻ ՀԱՆՐԱՊԵՏՈՒԹՅԱՆ ՔԱՂԱՔԱՇԻՆՈՒԹՅԱՆ ԿՈՄԻՏԵ

ԼԻՑԵՆԶԻԱ

ՔՊԼ-000277, 1-ին դաս

(սերիան, համարը, դասը)

ՔԱՂԱՔԱՇԻՆԱԿԱՆ ՓԱՍՏԱԹՂԹԵՐԻ ԿԱԶՄՈՒՄ՝ ԲԱՑԱՌՈՒԹՅԱՄԲ ԿՈՆՍՏՐՈՒԿՏՈՐԱԿԱՆ ԵՎ ՃԱՐՏԱՐԱՊԵՏԱԿԱՆ ՄԱՍԵՐԻ

(քաղաքաշինության բնագավառում գործունեության տեսակը)

ՏՐՎԱԾ Է

2024-08-20, «ՂԱԶԱՐՅԱՆ ՇԻՆ» ՍՊԸ

(լիցենզիան տալու տարեթիվը, ամիսը, օրը, քաղաքաշինության գործունեության սուբյեկտի անվանումը,

ՀՀ, ԵՐԵՎԱՆ, ԱՐԱԲԿԻՐ, ՄԱՄԻԿՈՆՅԱՆՑ Փ., 6/1, 35

գտնվելու վայրը՝ այդ թվում, անհատ ձեռնակատիրոջ դեպքում՝ անունը, ազգանունը և բնակության վայրը)

Գործողության ժամկետը՝ 20.08.2029թ.

(օրը, ամիսը, տարեթիվը)

ՀՍԿԻՉ ՀԱՄԱՐ՝ **UG58-8483-671A-3FEF**

Սույն փաստաթուղթը տրված է բացառապես էլեկտրոնային եղանակով: Փաստաթղթի վավերականության ստուգումն ու էլեկտրոնային բնօրինակի ներբեռնումը հնարավոր է իրականացնել https://verify.e-gov.am Հայաստանի Հանրապետության պաշտոնական փաստաթղթերի վավերականության ստուգման միասնական համակարգի կայքում մուտքագրելով հսկիչ համարը կամ սքանավորելով արագ արձագանքման ծածկագիրը (QR Code):

ՀԱՅԱՍՏԱՆԻ ՀԱՆՐԱՊԵՏՈՒԹՅԱՆ ՔԱՂԱՔԱՇԻՆՈՒԹՅԱՆ ԿՈՄԻՏԵ

ԼԻՑԵՆԶԻԱՅԻ ՆԵՐԴԻՐ

ՔՊՆ-000277-08

(ներդիրի սերիան, համարը)

«ՂԱԶԱՐՅԱՆ ՇԻՆ» ՍՊԸ

(լիցենզավորված քաղաքաշինության գործունեության սուբյեկտի անվանումը)

ՋՐԱՄԱՏԱԿԱՐԱՐՈՒՄ ԵՎ ՋՐԱՀԵՌԱՑՈՒՄ (ՋՐԱՄԱՏԱԿԱՐԱՐՄԱՆ ԵՎ ՋՐԱՀԵՌԱՑՄԱՆ ՆԵՐՔԻՆ ԵՎ ԱՐՏԱՔԻՆ ՑԱՆՑԵՐ, ՀԻԴՐՈՄԵԼՈՐԱՑԻԱ)

(քաղաքաշինության բնագավառում գործունեության ենթատեսակը)

20.08.2024թ.

(ներդիրը տալու օրը, ամիսը, տարեթիվը)

Գործողության ժամկետը՝ 20.08.2029թ.

(օրը, ամիսը, տարեթիվը)

Ներդիրը վավերական է լիցենզիայի առկայության դեպքում

ՀՍԿԻՉ ՀԱՄԱՐ՝ **UGF6-57B1-3623-BC43**

Սույն փաստաթուղթը տրված է բացառապես էլեկտրոնային եղանակով: Փաստաթղթի վավերականության ստուգումն ու էլեկտրոնային բնօրինակի ներբեռնումը հնարավոր է իրականացնել https://verify.e-gov.am Հայաստանի Հանրապետության պաշտոնական փաստաթղթերի վավերականության ստուգման միասնական համակարգի կայքում մուտքագրելով հսկիչ համարը կամ սքանավորելով արագ արձագանքման ծածկագիրը (QR Code):

Պատասխնատու մասնագետի/ների անձնագրային տվյալներ	հավաստագրի սերիա	հավաստագրի համար	ստանալու օր, ամիս, տարեթիվ
ԱՆԱՀԻՏ ՄԻՔԱՅԵԼՅԱՆ	Հ	000558	2024-06-20

ՀՍԿԻՉ ՀԱՄԱՐ՝ UGF6-57B1-3623-BC43
Սույն փաստաթուղթը տրված է բացառապես էլեկտրոնային եղանակով: Փաստաթղթի վավերականության ստուգումն ու էլեկտրոնային բնօրինակի ներբեռնումը հնարավոր է իրականացնել https://verify.e-gov.am Հայաստանի Հանրապետության պաշտոնական փաստաթղթերի վավերականության ստուգման միասնական համակարգի կայքում մուտքագրելով հսկիչ համարը կամ սքանավորելով արագ արձագանքման ծածկագիրը (QR Code):

Հավելված N 1
« » փետրվարի 2026թ. կնքված
ԱՄՓՀ-ՀԲՄԾՁԲ-55/25-2 ծածկագրով պայմանագրի

ՏԵԽՆԻԿԱԿԱՆ ԲՆՈՒԹԱԳԻՐ - ԳՆՄԱՆ ԺԱՄԱՆԱԿԱՑՈՒՅՑ*

ՀՀ դրամ

Ծառայության							
հրավերով նախատեսված չափաբաժնի համարը	գնումների պլանով նախատեսված միջանցիկ ծածկագիրը՝ ըստ ԳՄԱ դասակարգման (CPV)	տեխնիկական բնութագիրը	չափման միավորը	ընդհանուր գինը/ՀՀ դրամ	ընդհանուր քանակը	մատուցման	
						հասցեն	Ժամկետը**
5	71241200	Փարաքար համայնքի Փարաքար բնակավայրի Ռ. Գասպարյան փողոցի՝ երկարությունը 240 մ., կոյուղու կառուցման աշխատանքների նախագծա նախահաշվային փաստաթղթերի կազմման ծառայություններ	դրամ		1	Փարաքար համայնք	Պայմանագիրն ուժի մեջ մտնելու օրվանից մինչև 30-րդ օրացույցային օրը:

*** Մասնակիցը պետք է ունենա նմանատիպ աշխատանքների նախագծանախահաշվային աշխատանքների փաթեթի կազմման համապատասխան ոլորտի լիցենզիա:**

Լիցենզիա և լիցենզիայի ներդիր

Մասնակիցը հայտով ներկայացնում է հետևյալ լիցենզիաի ներդիրները առնվազն 3-րդ դասի

ա/ 1-ին, 2-րդ, 3-րդ, 4-րդ և 5-րդ հիդրոտեխնիկական կառուցվածքներ (հիդրոտեխնիկական համակարգեր, հիդրոէներգետիկ կառույցներ)

բ/ 6-րդ, 7-րդ, 8-րդ, 9-րդ, 10-րդ, 11-րդ, 12-րդ և 13-րդ տրանսպորտային ուղիներ (ավտոմոբիլային ճանապարհներ, երկաթուղային գծեր և օդանավակայաններ, արհեստական կառուցվածքներ՝ կամուրջներ, թունելներ, ուղեանցներ, էստակադաներ, հենապատեր և այլն)

գ/ 14 և 15-րդ չափաբաժիններ՝ ջրամատակարարում և ջրահեռացում (ջրամատակարարման և ջրահեռացման ներքին և արտաքին ցանցեր, հիդրոմելիորացիա)

դ/ 16-րդ և 17-րդ էլեկտրամատակարարում (էլեկտրամատակարարման, էլեկտրալուսավորման ներքին և արտաքին ցանցեր, էլեկտրամատակարարման համակարգեր, ֆոտովոլտային և հողմաէներգետիկ կայաններ)

1. Նախագծանախահաշվային աշխատանքների փաթեթը պատվիրատուին պետք է հանձնվեն հետևյալ տեսքով՝

2. Ինժեներական /ներքին և արտաքին/ լուծումներ /գծագրական և տեքստային նյութեր/

1. **Շինմոնտաժային աշխատանքների նախահաշիվ**
2. **Շինարարության կազմակերպման նախագիծ**
3. **Այլ փաստաթղթեր, որոնք նախատեսված են ՀՀ օրենսդրությամբ**
4. **Նախագծանախահաշվային աշխատանքների փաթեթները հմաձայնեցնել բոլոր շահագրգիռ կազմակերպությունների հետ:**
5. **Նախագծանախահաշվային փաստաթղթերի /տեքստային և գծագրական նյութերի, նախահաշվի/ ամբողջական փաթեթի ներկայացում 5 օրինակ՝ փաստաթղթային և էլեկտրոնային՝ AutoCAD և PDF տարբերակներով, նախահաշիվը ՝ EXCEL տարբերակով հայերեն և ռուսերեն լեզուներով:**

ՓԱՐԱՔԱՐ ՀԱՄԱՅՆՔԻ ՓԱՐԱՔԱՐ ԲՆԱԿԱՎԱՅՐԻ Ռ.ԳԱՍՊԱՐՅԱՆ ՓՈՂՈՑԻ ԿՈՅՈՒՂՈՒ ԿԱՌՈՒՑՄԱՆ ԱՇԽԱՏԱՆՔՆԵՐ

ԸՆԴՀԱՆՈՒՐ ԲԱՑԱՏՐԱԳԻՐ

Սույն աշխատանքային նախագիծը մշակվել է ՀՀ Արմավիրի մարզի Փարաքարի համայնքապետարանի և «Ղազարյան Շին» ՍՊԸ-ի միջև կնքված պայմանագրի և տեխնիկական բնութագրի համաձայն:
Աշխատանքային նախագծի հիմնական նպատակն է վերակառուցել Փարաքար բնակավայրի Ռ.Գասպարյան փողոցի գործող կոյուղագիծը: Համաձայն պայմանագրի մաս կազմող տեխնիկական բնութագրի,մեր ընկերության կողմից մանրամասն ուսումնասիրվել և չափագրվել են վերոնշյալ փողոցը,ստուգվել են գործող կոյուղագծերի դիտահորերի խորությունները,միմյանց միջև հեռավորությունները և այլն:Ուսումնասիրությունների ընթացքում որոշակի դժվարություններ են առաջացել հատկապես այն դիտահորերի ստուգման մասով,որոնք լցված կամ խցանված են: Շինարարական աշխատանքների մրցույթին մասնակցող և հետագայում հաղթող ճանաչվող կապալառու ընկերությունը շինարարական աշխատանքների մեկնարկից առաջ պետք է միջոցներ ձեռնարկի գործող դիտահորերի լցվածությանն ու խցանման վերացմանը,ստուգի խորությունները,ապա նոր մեկնարկի աշխատանքները:

Սույն աշխատանքային նախագծով նախատեսված է Dn200-400մմ տրամագծի,L=455մ երկարությամբ հիմնական կոյուղագծի և Dn150մմ տրամագծի L=230մ երկարությամբ անհատական տների ելքագծերի կառուցման աշխատանքներ:

Կոյուղագծի գծային և անկյունային տեղամասերում նախատեսված են D=1-1.5մ տրամագծով,թվով 23 հավաքովի ե/բ էլեմենտներով դիտահորեր:

Աշխատանքային նախագծի սույն փաթեթը ներառում է աշխատանքային 3 գրքեր՝

Գիրք 1 Ընդհանուր դրույթներ,ընդհանուր բացատրագիր և աշխատանքային գծագրեր
Գիրք 2 Աշխատանքների կազմակերպման տեխնիկական մասնագրեր
Գիրք 3 Նախահաշիվներ

Հարկ է նշել, որ մինչ հողային աշխատանքների վերսկսումը, անհրաժեշտ է հրավիրել ստորգետնյա ենթակառուցվածքները սպասարկող ընկերությունների ներկայացուցիչներին՝ թաքնված ենթակառուցվածքների վերաբերյալ տեղեկություն ստանալու նպատակով:

Շինարարական աշխատանքների իրականացման ընթացքում անհրաժեշտ է պահպանել անվտանգության և տեխնիկայի կանոնները,իսկ շրջակա միջավայրը բերել նախկին տեսքի:

Նախագիծը կազմված է ՀՀ-ում գործող շին նորմերի և կանոնների համաձայն:

Նախագծի գլխավոր ճարտարագետ Վ.Ղազարյան

ՀՀ Արմավիրի մարզի Փարաքար համայնքի Փարաքար բնակավայրի Ռ. Գասպարյան փողոցի կոյուղագծի կառուցման ուղեգծերի

ԻՆԺԵՆԵՐԱ-ԵՐԿՐԱԲԱՆԱԿԱՆ ՊԱՅԱՄՆՆԵՐԻ ՄԱՍԻՆ

2026թ. փետրվար ամսին կատարվել է Փարաքար համայնքի Փարաքար բնակավայրի Ռ. Գասպարյան փողոցի ինժեներա–երկրաբանական հետազննում:

Զննվող տարածքում ընկած գրունտերի որոշման համար օգտագործվել են ֆոնդային տվյալները:

Ֆիզիկա–աշխարհագրական պայմանները

Հետազոտվող տարածքը գտնվում է Փարաքար գյուղի արևելյան մասում, Զվարթնոց օդանավակայանի Երևան-Արմավիր ավտոճանապարհի հարևանությամբ: Հետազոտվող մասը իրենից ներկայացնում բնակելի տներով կառուցապատված տարածք:

Կլիման

Կլիման մայրցամաքային է բարձր տատանման ամպլիտուդով, չոր ձմեռ և տաք ամառ:

Օդի առավելագույն բացարձակ ջերմաստիճանը կազմում է +410C, իսկ բացարձակ նվազագույնը՝ 300C:

Տեղումների տարվա միջին քանակը հավասար է 210 մմ:

Ջեռուցման շրջանի տևողությունը՝ 134 օր:

Ձյան ծածկի քաշը՝ 70կգ/մ2:

Բնահողի առավելագույն սառեցման խորությունը 0,7 մ:

Քամու գերակայող ուղղությունը ձմռանը հյուսիսային, ամռանը՝ հյուիս–արևելյան:

Քամու արագությունը քսան տարվա մեջ՝ 24մ/վրկ:

Քամու արագության ուժը՝ 45կգ/մ2:

Տարբեր նախագծային կազմակերպությունների կողմից Հանրապետությունում կատարվել են բազմաթիվ օբյեկտների ինժեներա–երկրաբանական հետազննումներ, որոնց արդյունքները նույնպես օգտագործվել են տվյալ եզրակացության կազմման ժամանակ:

Երկրաբանական կառուցվածքը և ջրաերկրաբանական պայմանները

Մորֆոլոգիական առումով աշխատանքների շրջանը գտնվում է Արարատյան դաշտավայրում:

Կեղամասում տարածված են նստվածքային ապարներ, որոնք իրենցից ներկայացնում են ալյուվիալ, դելյուվիալ և պրոլյուվիալ գրունտներ:

Տարածքի գրունտային ջրերը գտնվում են 10մետրից ավել խորության վրա:

Տարածքի ինժեներա–երկրաբանական կառուցվածքը

Ըստ ուսումնասիրությունների ուսումնասիրվող տեղամասերը բաղկացած է հետևյալ գրունտերից վերևից–ներքև:

№ 1 շերտ	Ասֆալտբետոնե ծածկույթի շերտ: Հզորությունը՝ 0,15-0,2 մետր է: Մշակման խումբը՝ IIV կարգի:
№ 2 շերտ	Կոպճային գրունտներ կավավազային լցոնումով (20-30%): Այս շերտը տարածված է ամենուր, հզորությունը՝ 0,2-0,8մ է: Մշակման խումբը՝ § 6ᵃ:
№ 3 շերտ	Ճալաքարային գրունտեր, կավավազային լցոնումով մինչև 25% գրունտի ընդհանուր քաշի: Այս շերտը տարածված է ամենուր, հզորությունը՝ հզորությունը՝ 0,8-1,5մ է: : Մշակման խումբը՝ §6ᵇ:
№ 4 շերտ	Հրաբխածին տարբեր ապարների թեթևակի գնդավորված խոշորաբեկոր-խճավազային նստվածքներ 15-20% ավազա- խճավազային լրացումով : Այս շերտը

տարածված է ամենուր, հզորությունը՝ հզորությունը՝ 1,5-5,0մ է: : Մշակման խումբը՝ 10ի/9ե :

Գրունտների բնութագրիչները

h/h	Գրունտի ֆիզիկամեխանիկա-կան հատկանիշի անվանումը		Ասֆալտբետոնե ծածկույթ	Կոպճային գրունտներ կավավա-զային լցոնումով	Ճալաքարային գրունտեր, կավավազային լցոնումով	Հրաբխածին տարբեր ապարներ
1	Շերտի համարը		1	2	3	4
2	Ծավալային կշիռը գ/սմ^3	P_0	1,6	1.85	2.00	-
3	Ներքին շփման անկյունը	φ	-	30^0	36^0	-
4	Կեսակարար շաղկապվածություն ԿՊա	c	-	-	-	-
5	Ձևախախտման մոդուլ ՄՊա	E_0	-	30	35	40
6	Պայմանական հաշվարկային դիմադրություն ՄՊա	R_0	-	0,30	0.35	0,4
7	Պաստելի գործակիցը կգ/սմ^3		-	3	7	9
8	Գրունտի մշակման պարագրաֆը ՇՆև Կ-IV-2-82	Աղ.1-1		$6^գ$	$6^դ$	10ի/9ե
9	Գրունտի կարգը ըստ նրա սեյսմիկ հատկանիշների ՀՀՇՆ II.6.02.2006			II	II	II

Եզրահանգումներ

Կատարված դաշտային և կամերալ աշխատանքների հիման վրա կարելի է անել հետևյալ եզրահանգումները՝

1. Տեղամասը երկրաբանական և հիդրոերկրաբանական պայմանների տեսանկյունից պիտանի է շինարարության համար:
2. Համաձայն ՀՀ տարածքի սեյսմիկ գոտիավորման սխեմատիկ քարտեզի ուսումասիրվող շրջանը պատկանում է 3-րդ գոտուն – 9 բալ և ավելի:
4. Ըստ սեյսմիկ հատկությունների, համաձայն ՀՀՇՆ II 6.02.2006թ. գրունտները, որոնք ընկած են այդ տարածքում պատկանում են II կարգին:
5. Խրամուղիների քանդման աշխատանքների ընթացքում պարտադիր է երկրաբանի ներկայությունը, փաստացի որոշումներ ընդունելու և համապատասխան ակտի կազմման համար:

ՕԲՅԵԿՏԻ ԱՆՎԱՆՈՒՄԸ. Ռ. ԳԱՍՊԱՐՅԱՆ ՓՈՂՈՑԻ ԿՈՅՈՒՂԱԳԾԻ ԵՎ ԵԼՔԱԳԾԵՐԻ ԿԱՌՈՒՑՄԱՆ ԱՇԽԱՏԱՆՔՆԵՐ

Ծավալաթերթ-նախահաշիվ

N	Աշխատանքի անվանումը	Չափման միավորը	Ծավալը	Միավորի արժեքը (հազար դրամ)	Ընդհանուր արժեք / հազար դրամ /	Ընդհանուր արժեք / տոկոս /
1	2	3	4	5	6	7
	1.Հողային աշխատանքներ					
1	Ասֆալտբետոնե ծածկույթի կտրում սղոցով	մ	1370,00	0,46	625,95	
2	Ասֆալտբետոնե ծածկույթի մշակում էքսկավատրով, բարձելով ա/մ տեղափոխելով 5կմ	$մ^3$	234,30	5,19	1215,73	
3	Խրամուղու մշակում IV կարգի գրունտներում, էքսկավատորով՝ բարձելով ա/մ տեղափոխելով 13կմ	$մ^3$	722,10	4,68	3382,52	
4	Խրամուղու մշակում էքսկավատորով V կարգի գրունտներում,բարձելով ա/մ՝տեղափոխելով 5կմ	$մ^3$	607,20	5,77	3502,10	
5	VI կարգի ժայռաբեկորային գրունտների փխրեցում հիդրոմուրճով	$մ^3$	714,73	9,79	6997,73	
6	Խրամուղու մշակում էքսկավատորով նախորոք փխրեցված VI կարգի գրունտներում,բարձելով ա/մ՝տեղափոխելով 5կմ	$մ^3$	714,73	5,77	4122,29	
7	Խրամուղիների լրամշակում ձեռքով, հատակի հարթեցմամբ	$մ^3$	60,86	7,62	463,89	
8	Նախապատրաստական շերտի իրականացում 0-5մմ խոշորության կլոր ձևավորված մասնիկներով ավազով ՝h=10սմ հաստությամբ	$մ^3$	60,86	9,44	574,46	
9	Խրամուղու ետլիցք 0-5մմ խոշորության կլոր ձևավորված մասնիկներով ավազով՝տոփանումով	$մ^3$	2070,36	9,78	20252,07	
10	Խճի նախաշերտ h=12սմ	$մ^2$	683,00	1,79	1223,92	
11	Բիտումի տարածում 1000քմ-4,12տ բիտումի ծախսով	տ	2,81	260,85	732,98	
12	Ծածկույթի պատրաստում խոշորահատիկ ասֆալտբետոնից 6սմ հաստությամբ	$մ^2$	683,00	5,64	3850,14	
13	Ծածկույթի պատրաստում մանրահատիկ ասֆալտբետոնից 4սմ հաստությամբ	$մ^2$	683,00	4,16	2839,88	
	Ընդամենը 1				**49783,66**	**69,25**
	2.Տեխնոլոգիական աշխատանքներ					
1	Պոլիէթիլենե de150,SN8 տիպի ծալքավոր խողովակների մոնտաժում խրամուղիներում փորձարկումով (Որպես ելքագծեր ճշտել տեղում)	գծմ	230,00	6,08	1399,07	
2	Պոլիէթիլենե de200,SN8 տիպի ծալքավոր խողովակների մոնտաժում խրամուղիներում փորձարկումով	մ	15,00	8,30	124,52	
3	Պոլիէթիլենե de250,SN8 տիպի ծալքավոր խողովակների մոնտաժում խրամուղիներում փորձարկումով	գծմ	220,00	15,08	3317,12	
4	Պոլիէթիլենե de400,SN8 տիպի ծալքավոր խողովակների մոնտաժում խրամուղիներում փորձարկումով	մ	220,00	27,23	5990,87	
5	Ազդանշանային ժապավեն	գծմ	685,00	0,13	89,42	
6	Խցանված դիտահորերի մաքրում ասենիզացիոն մեքենայով	$մ^3$	6,00	13,05	78,33	
7	Միացում դիտահորերին	տեղ	46,00	10,45	480,67	
	Ընդամենը 2				**11479,99**	**15,97**
	3.Դիտահորերի շինարարական աշխատանքներ					
1	B7.5 դասի բետոնի նախապատրաստական շերտ h=10սմ	$մ^3$	8,90	37,45	333,29	
2	Ցեմենտավազային շաղախ M 100 մակնիշի	$մ^3$	2,30	44,63	102,65	
3	Բետոնե վաքերի պատրաստում B12.5 դասի բետոնով,երկաթայնացումով	$մ^3$	15,54	80,48	1250,69	
4	D=1,0-1,5մ տրամագծով ե/բ հավաքովի կլոր հորի մոնտաժում	$մ^3$	40,70	53,85	2191,75	
5	D=1.5մ տրամագծով ե/բ հորերի հատակի սալերի տեղադրում ՀՍ-10 տիպի	հատ	7,00	44,49	311,42	
6	D=1.0մ տրամագծով ե/բ հորերի հատակի սալերի տեղադրում ՀՍ-10 տիպի	հատ	16,00	29,66	474,55	
7	Պատի օղակ ՊՕ 15-9 տիպի	հատ	20,00	65,13	1302,64	
8	Պատի օղակ ՊՕ 15-6 տիպի	հատ	6,00	44,49	266,93	
9	Պատի օղակ ՊՕ 10-9 տիպի	հատ	18,00	28,42	511,63	
10	Պատի օղակ ՊՕ 10-6 տիպի	հատ	15,00	29,66	444,89	
11	Ե/բ հորերի ծածկի սալերի տեղադրում ՝թուջե ծանր մտոցով ԾՍ 1-15 տիպի	հատ	7,00	148,30	1038,08	

1	2	3	4	5	6	7
12	Ե/բ հորերի ծածկի սալերի տեղադրում `թուջե ծանր մտոցով ԾՍ 1-10 տիպի	հատ	16,00	121,90	1950,40	
13	Ներդիր տարրեր	կգ	644,00	0,67	429,76	
14	Մետաղական կոնստրուկցիաների երկշերտ յուղաներկում	$մ^2$	11,50	1,06	12,25	
	Ընդամենը 3				**10620,95**	**14,78**

Ընդամենը 1-3 **71884,61** **100,00**

ԱԱՀ 20% **14376,92**

Ընդամենը /հազ. դր./ **86261,53**

Կազմեց՝ **Վ.Ղազարյան**

НАЗВАНИЕ ОБЪЕКТА: СТРОИТЕЛЬНЫЕ РАБОТЫ ПО ОБЪЕКТУ КАНАЛИЗАЦИИ И ВЫТЯЖНОЙ СИСТЕМЫ НА УЛИЦЕ Р. ГАСПАРЯНА

Ведомость работ-смета

NN	Наименование работ	единица измерения	Объем	Стоимость единицы (тыс. драм)	Общая стоимость (тыс.драм)	Общая стоимость (процентов)
1	2	3	4	5	6	7
	1. Земляные работы					
1	Резка асфальтобетонного покрытия пилой	м	1370,0	0,457	625,95	
2	Разработка асфальтобетонного покрытия экскаватором, погрузка и перемещение 5 км	$м^3$	234,3	5,189	1215,73	
3	Разработка траншеи в грунтах IV класса экскаватором, погрузка и перемещение 13 км	$м^3$	722,1	4,684	3382,52	
4	Разработка траншеи в грунтах V класса экскаватором, погрузка и перемещение 5 км	$м^3$	607,2	5,768	3502,10	
5	Разрушение каменистых грунтов VI класса гидравлическим молотом	$м^3$	714,73	9,791	6997,73	
6	Разработка траншеи в предварительно разрушенных грунтах VI класса экскаватором, погрузка и перемещение 5 км	$м^3$	714,73	5,768	4122,29	
7	Дополнительная обработка траншей вручную с выравниванием дна	$м^3$	60,9	7,622	463,89	
8	Нанесение предварительного подготовительного слоя из песка с круглыми частицами размером 0-5 мм, толщиной h=10 см	$м^3$	60,9	9,439	574,46	
9	Засыпка траншеи песком с круглыми частицами размером 0-5 мм, уплотнение	$м^3$	2070,4	9,782	20252,07	
10	Гравийный грунт высотой 12 см	$м^2$	683,0	1,792	1223,92	
11	Распределение битума из расчета 1000 кв. м - 4,12 тонны битума	т	2,810	260,846	732,98	
12	Нанесение покрытия из крупнозернистого асфальтобетона толщиной 6 см	$м^2$	683,0	5,637	3850,14	
13	Нанесение покрытия из мелкозернистого асфальтобетона толщиной 4 см	$м^2$	683,0	4,158	2839,88	
	Всего 1				**49783,66**	**69,25**
	2. Технологические работы					
1	Монтаж полиэтиленовых гофрированных труб типа de150, SN8 в траншеях с проверкой (для уточнения параметров отводных линий на месте)	линия	230,0	6,083	1399,1	
2	Монтаж полиэтиленовых гофрированных труб типа de200, SN8 в траншеях с проверкой	м	15,0	8,301	124,5	
3	Монтаж полиэтиленовых гофрированных труб типа de250, SN8 в траншеях с проверкой	линия	220,0	15,078	3317,1	
4	Монтаж полиэтиленовых гофрированных труб типа de400, SN8 в траншеях с проверкой	մ	220,0	27,231	5990,9	
5	Сигнальная лента	линия	685,0	0,131	89,4	
6	Прочистка засоренных смотровых колодцев с помощью канализационной машины	$м^3$	6,0	13,054	78,3	
7	Подключение к смотровым колодцам	место	46,0	10,449	480,7	
	Всего 2				**11479,99**	**15,97**
	3. Строительные работы по возведению наблюдательных					
1	Подготовительный слой бетона класса В7,5 толщиной 10 см	$м^3$	8,9	37,448	333,29	
2	Цементно-песчаный раствор марки М 100	$м^3$	2,30	44,632	102,65	
3	Изготовление бетонных плит класса В12,5 с арматурой	$м^3$	15,54	80,482	1250,69	

1	2	3	4	5	6	7
4	Установка сборных круглых смотровых колодцев диаметром Д=1,0-1,5 м	$м^3$	40,7	53,851	2191,75	
5	Установка плит перекрытия смотровых колодцев диаметром Д=1,5 м типа HS-10	шт	7	44,489	311,42	
6	Установка плит перекрытия смотровых колодцев диаметром Д=1,0 м типа HS-10	шт	16	29,659	474,55	
7	Настенное кольцо типа РО 15-9	шт	20	65,132	1302,64	
8	Настенное кольцо типа РО 15-6	шт	6	44,489	266,93	
9	Настенное кольцо типа РО 10-9	шт	18	28,424	511,63	
10	Настенное кольцо типа РО 10-6	шт	15	29,659	444,89	
11	Установка крышек люков с массивной чугунной вставкой типа TS 1-15	шт	7	148,297	1038,08	
12	Установка крышек люков с массивной чугунной вставкой типа TS 1-10	шт	16	121,900	1950,40	
13	Вставные элементы	кг	644,0	0,667	429,76	
14	Двухслойная масляная покраска металлических конструкций	$м^2$	11,5	1,065	12,25	
	Всего 3				**10620,95**	**14,78**

Всего1-3 **71884,61** **100,00**

НДС 20% **14376,92**

Всего` /тыс. драм/ **86261,53**

Составил` **В. Казарян**

Աշխատանքային գծագրերի անվանացանկ

Թերթ N	Թերթի անվանումը	Ծանոթություն
1	Ընդհանուր տվյալներ	
2	Գլխավոր հատակագիծ Մ1:2000, մասնագիր	
3	Նախագծվող կոյուղագիծ ՆԿ-ի (ՆԿ0+00-ՆԿ1+20) ուղեգծի հատակագիծ, Մ 1:500	
4	Նախագծվող կոյուղագիծ ՆԿ-ի (ՆԿ1+20-ՆԿ4+40) ուղեգծի հատակագիծ, Մ 1:500	
5	Նախագծվող կոյուղագիծ ՆԿ-ի երկայնական և լայնական կտրվածքներ (ՆԿ0+00-ՆԿ3+15)	
6	Նախագծվող կոյուղագիծ ՆԿ-ի երկայնական և լայնական կտրվածքներ (ՆԿ3+15-ՆԿ4+40)	
7	Նախագծվող կոյուղագծի դիտահորերի սխեմատիկ հատակագծեր	
8	Նախագծվող կոյուղածերի դիտահորերի մասնացուցակ	
9	D=1.0մ չափերով ե/բ հորի շինարարական լուծումներ	
10	D=1.5մ չափերով ե/բ հորի շինարարական լուծումներ	
11	Ֆոտոլուսանկարներ	
12	Շին.աշխատանքների կազմակերպման սխեմա	
13	Շին.աշխատանքների կատարման ժամանակացույց	

Վկայակոչվող փաստաթղթերի անվանացանկ

Նշանակումը	Անվանումը	Ծանոթություն
ՀՀՇՆ 40-01.02-2020	Ջրամատակարարում. Արտաքին ցանցեր և կառուցվածքներ	
ՀՀՇՆ 40-01.03-2022	Կոյուղի. Արտաքին ցանցեր և կառուցվածքներ	
ՀՀՇՆ 40-01.01-2014	Շենքերի ներքին ջրամատակարարում և ջրահեռացում	
ՀՀՇՆ 33-01-2014	Հիդրոտեխնիկական կառուցվածքներ. Հիմնական դրույթներ	
ՍՆԻՊ 2.03.11-85	Շինարարական կոնստրուկցիաների պաշտպանությունը կոռոզիայից	
ԳՕՍՏ 21.604-82	Ջրամատակարարման և կոյուղու արտաքին ցանցեր: Նախագծում	
ՀՀ Առողջապահության նախարարի հրաման,20/12.2002, N876	«խմելու ջուր: ջրամատակարարման կենտրոնացված համակարգերի ջրի որակին ներկայացվող հիգիենիկ պահանջներ: հրակի հսկողություն» n 2-III-ա 2-1 սանիտարական նորմերը եվ կանոնները հաստատելու մասին	

Փոփոխություն	Ամիս/ամսաթիվ	Դիտողություն	Հեղինակ	Ստուգեց
ԵՐԵՎԱՆ 2024թ.		Պատվիրատու - Փարաքարի համայնքապետարան Պայմանագիր N ԱՄՓՀ-ՀԲՄՕՁԲ-55/25-2		
		Նախագծա-նախահաշվային փաստաթղթերի կազմման խորհրդատվական ծառայություններ		
ՆԳԾ	Վ.Ղազարյան	Փարաքար համայնքի Փարաքար բնակավայրի Ռ. Գասպարյան փողոցի կոյուղու կառուցման աշխատանքներ		Աշխատանքային նախագիծ
Նախագծեց	Վ.Ղազարյան			
Ստուգեց	Ա.Միքայելյան	Ընդհանուր տվյալներ		Բաժին ԶԶ
				Թերթ / Թերթեր
				1 / 13

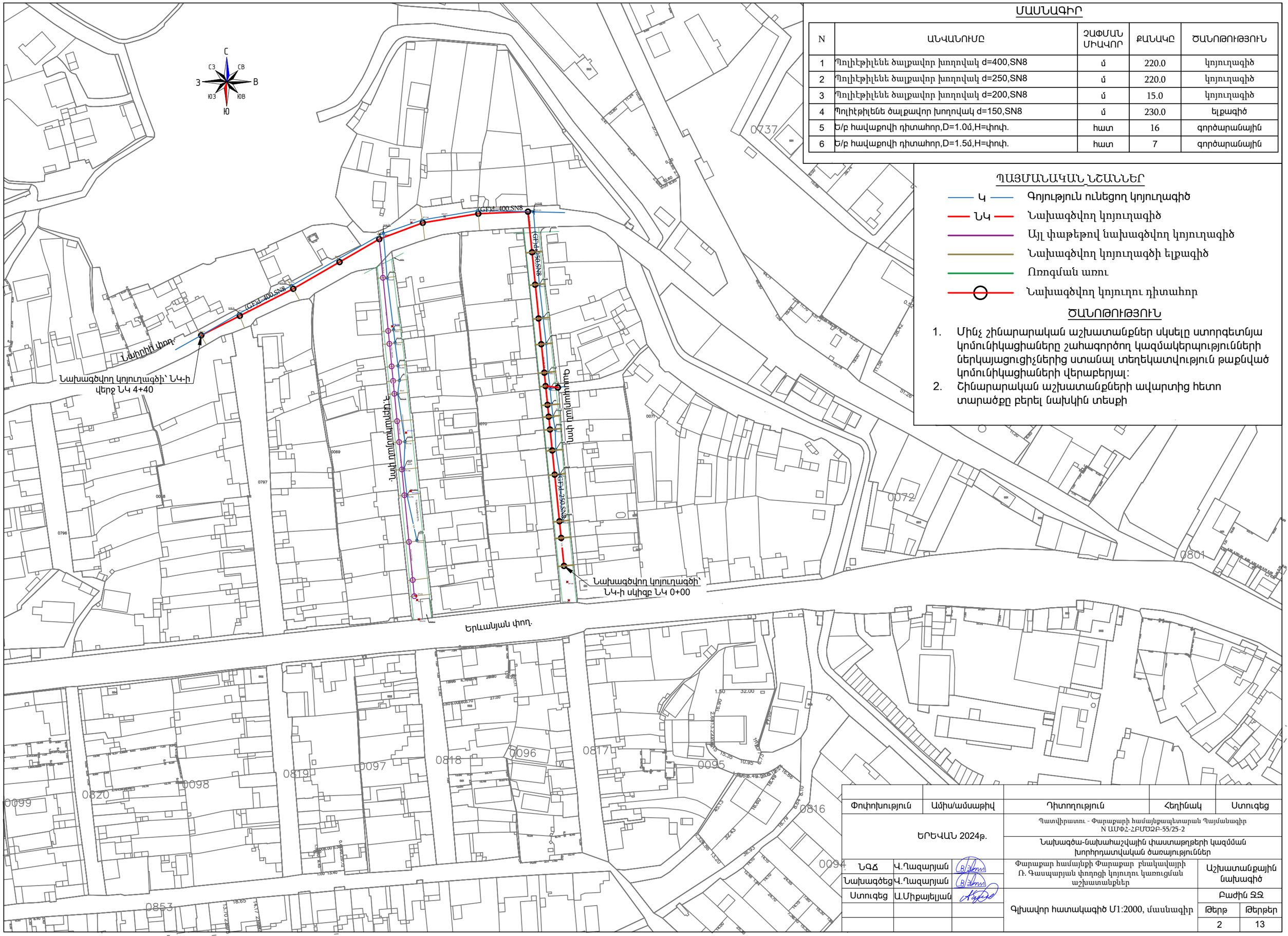

ՄԱՍՆԱԳԻՐ

N	ԱՆՎԱՆՈՒՄԸ	ՉԱՓՄԱՆ ՄԻԱՎՈՐ	ՔԱՆԱԿԸ	ԾԱՆՈԹՈՒԹՅՈՒՆ
1	Պոլիէթիլենե ծալքավոր խողովակ d=400,SN8	մ	220.0	կոյուղագիծ
2	Պոլիէթիլենե ծալքավոր խողովակ d=250,SN8	մ	220.0	կոյուղագիծ
3	Պոլիէթիլենե ծալքավոր խողովակ d=200,SN8	մ	15.0	կոյուղագիծ
4	Պոլիէթիլենե ծալքավոր խողովակ d=150,SN8	մ	230.0	ելքագիծ
5	Ե/բ հավաքովի դիտահոր,D=1.0մ,H=փոփ.	հատ	16	գործարանային
6	Ե/բ հավաքովի դիտահոր,D=1.5մ,H=փոփ.	հատ	7	գործարանային

ՊԱՅՄԱՆԱԳԱՆ ՆՇԱՆՆԵՐ

- Կ — Գոյություն ունեցող կոյուղագիծ
- ՆԿ — Նախագծվող կոյուղագիծ
- Այլ փաթեթով նախագծվող կոյուղագիծ
- Նախագծվող կոյուղագծի ելքագիծ
- Ռոգման առու
- Նախագծվող կոյուղու դիտահոր

ԾԱՆՈԹՈՒԹՅՈՒՆ

1. Մինչ շինարարական աշխատանքներ սկսելը ստորգետնյա կոմունիկացիաները շահագործող կազմակերպությունների ներկայացուցիչներից ստանալ տեղեկատվություն թաքնված կոմունիկացիաների վերաբերյալ:
2. Շինարարական աշխատանքների ավարտից հետո տարածքը բերել նախկին տեսքի

Փոփոխություն	Ամիս/ամսաթիվ	Դիտողություն	Հեղինակ	Ստուգեց
ԵՐԵՎԱՆ 2024թ.		Պատվիրատու - Փարաքարի համայնքապետարան Պայմանագիր N ԱՄՓՀ-ՀԲՄՇՁԲ-55/25-2		
		Նախագծա-նախահաշվային փաստաթղթերի կազմման խորհրդատվական ծառայություններ		
ՆԳՃ	Վ.Ղազարյան	Փարաքար համայնքի Փարաքար բնակավայրի Ռ. Գասպարյան փողոցի կոյուղու կառուցման աշխատանքներ	Աշխատանքային նախագիծ	
Նախագծեց	Վ.Ղազարյան			
Ստուգեց	Ա.Միքայելյան	Գլխավոր հատակագիծ Մ1:2000, մասնագիր	Բաժին ՋՁ	
			Թերթ	Թերթեր
			2	13

ԳՈՐԾՈՂ ԵԼՔԱԳԾԵՐԻ ՎԵՐԱԿԱՌՈՒՑՄԱՆ ՍԽԵՄԱ

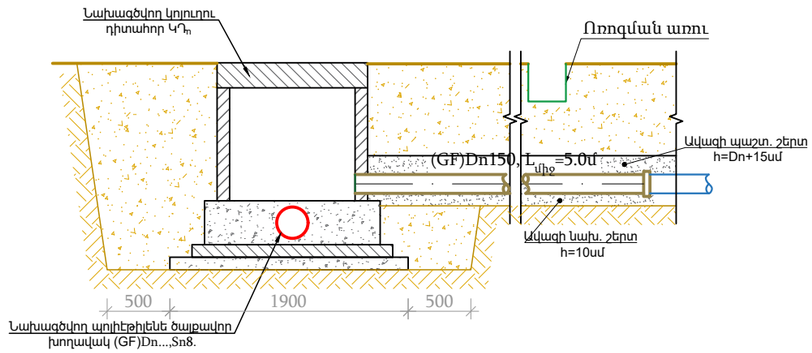

ՊԱՅՄԱՆԱԿԱՆ ՆՇԱՆՆԵՐ

- Կ — Գոյություն ունեցող կոյուղագիծ
- ՆԿ — Նախագծվող կոյուղագիծ
- Նախագծվող կոյուղագծի ելքագիծ
- Ոռոգման առու
- Նախագծվող կոյուղու դիտահոր

ԾԱՆՈԹՈՒԹՅՈՒՆ

1. Մինչ շինարարական աշխատանքներ սկսելը ստորգետնյա կոմունիկացիաները շահագործող կազմակերպությունների ներկայացուցիչներից ստանալ տեղեկատվություն թաքնված կոմունիկացիաների վերաբերյալ:
2. Շինարարական աշխատանքների ավարտից հետո տարածքը բերել նախկին տեսքի

Փոփոխություն	Ամիս/ամսաթիվ	Դիտողություն	Հեղինակ	Ստուգեց

ԵՐԵՎԱՆ 2024թ.			Պատվիրատու - Փարաքարի համայնքապետարան Պայմանագիր N ԱՄՓՀ-ՀԲՄՁԲ-55/25-2	
			Նախագծա-նախահաշվային փաստաթղթերի կազմման խորհրդատվական ծառայություններ	
ՆԳՃ	Վ.Ղազարյան		Փարաքար համայնքի Փարաքար բնակավայրի Ռ. Գասպարյան փողոցի կոյուղու կառուցման աշխատանքներ	Աշխատանքային նախագիծ
Նախագծեց	Վ.Ղազարյան			
Ստուգեց	Ա.Միքայելյան		Նախագծվող կոյուղագիծ ՆԿ-ի (ՆԿ0+00-ՆԿ1+20) ուղեգծի հատակագիծ, Մ 1:500	Բաժին ԶԶ
				Թերթ / Թերթեր
				3 / 13

ՊԱՅՄԱՆԱԿԱՆ ՆՇԱՆՆԵՐ

- Կ — Գոյություն ունեցող կոյուղագիծ
- ՆԿ — Նախագծվող կոյուղագիծ
- Այլ փաթեթով նախագծվող կոյուղագիծ
- Նախագծվող կոյուղագծի ելքագիծ
- Ռոզման առու
- Նախագծվող կոյուղու դիտահոր

ԾԱՆՈԹՈՒԹՅՈՒՆ

1. Մինչ շինարարական աշխատանքներ սկսելը ստորգետնյա կոմունիկացիաները շահագործող կազմակերպությունների ներկայացուցիչներից ստանալ տեղեկատվություն թաքնված կոմունիկացիաների վերաբերյալ:
2. Շինարարական աշխատանքների ավարտից հետո տարածքը բերել նախկին տեսքի

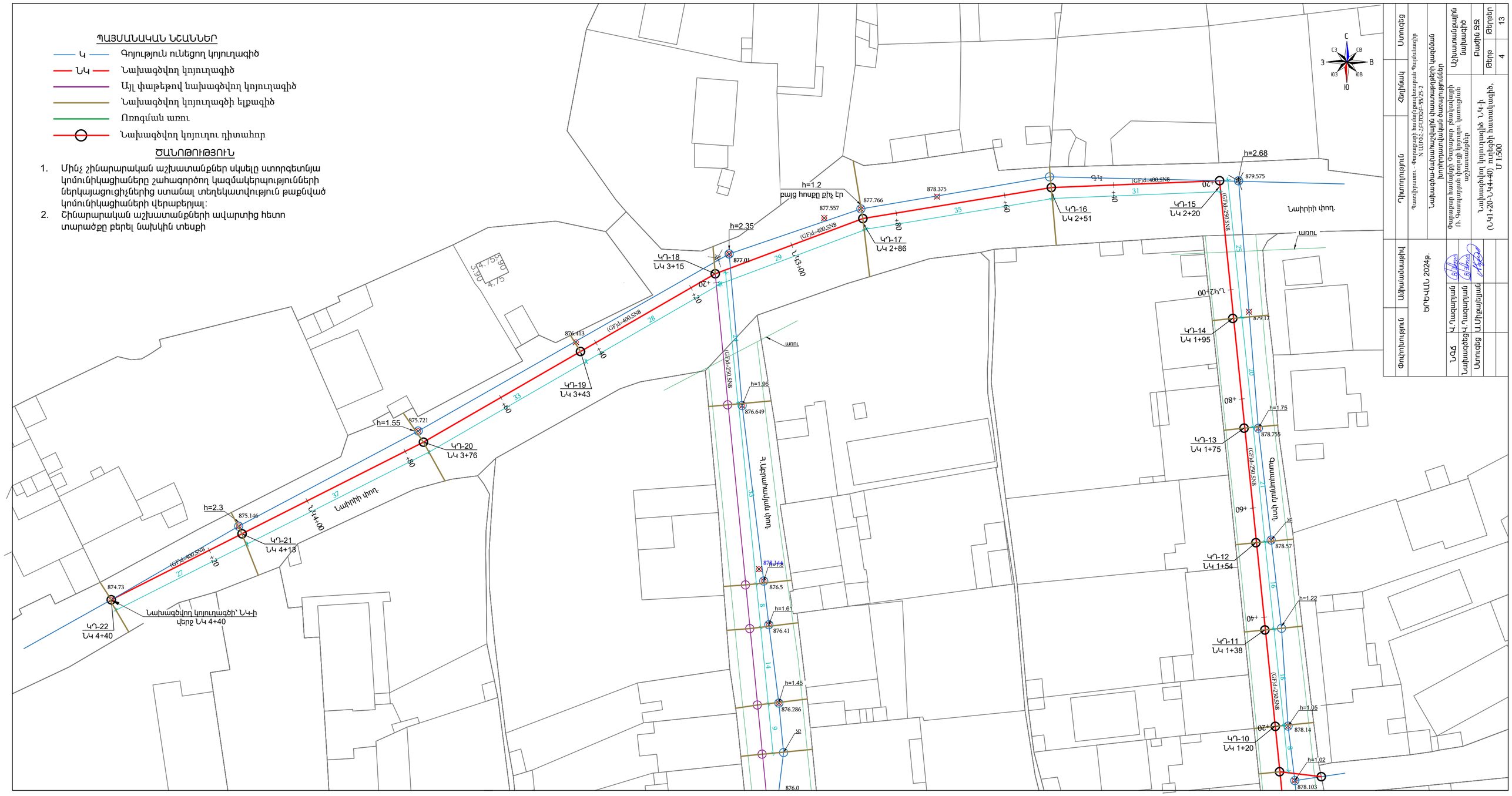

Ստուգեց					
Հեղինակ					
Դիտողություն	Ֆինանսական աջակցությունը՝ Գերմանիայի զարգացման միության (KfW)				
Փոփոխություն	Էջ	Թերթ	Համար	Ստորագրություն	Ամսաթիվ
Գլխավոր մասնագետ	Ա.Գ.Գրիգորյան				
Գլխավոր ինժեներ	Ա.Ա.Գրիգորյան				
Գլխավոր տեխնոլոգ	Ա.Ա.Գրիգորյան				

ԵՐԵՎԱՆ 2024թ.

Գերմանական տեխնիկական համագործակցության գրասենյակ

Գերմանական զարգացման գործակալություն

Գերմանական տեխնիկական համագործակցության գրասենյակ

Գերմանական զարգացման գործակալություն

Գերմանիայի դաշնային զարգացման նախարարություն

Գերմանիայի դաշնային տնտեսական զարգացման և շրջակա միջավայրի նախարարություն

Գերմանիայի դաշնային զարգացման միություն

Գերմանիայի դաշնային զարգացման միություն

Գերմանիայի դաշնային զարգացման մի

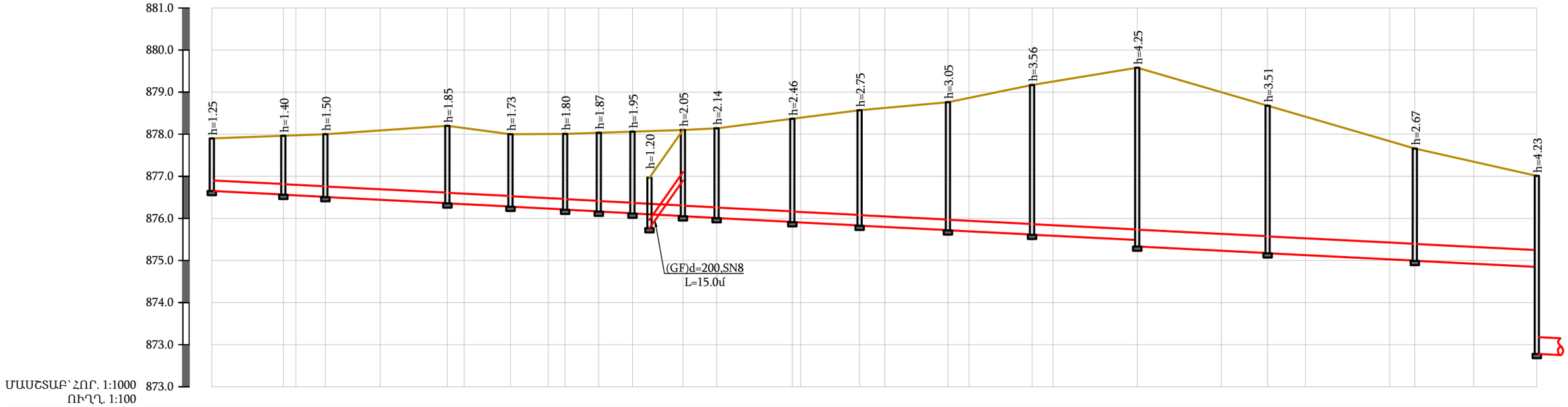

ՀՈՂԻ ԲՆԱԿԱՆ ՆԻՇԸ	877.90	877.96 877.97	878.00	878.10	878.20 878.15	878.00	878.00 878.01	878.03	878.06	878.10	878.14	878.37 878.39	878.57	878.62	878.76	878.86	879.17	879.25	879.58	879.00	878.62	878.42	877.83	877.66	877.35	877.01			
ՀՈՂԻ ՆԱԽԱԳԾԱՅԻՆ ՆԻՇԸ	877.90	877.96 877.97	878.00	878.10	878.20 878.15	878.00	878.00 878.01	878.03	878.06	878.10	878.14	878.37 878.39	878.57	878.62	878.76	878.86	879.17	879.25	879.58	879.00	878.62	878.42	877.83	877.66	877.35	877.01			
ԽՈՂՈՎԱԿԻ ՀԱՏԱԿԻ ՆԻՇԸ	876.65	876.57 876.56	876.51 876.50		876.36 876.35	876.28 876.27	876.22 876.21	876.17 876.16	876.12 876.11	876.06 876.05	876.01 876.00	875.92 875.91	875.83 875.82		875.72 875.71		875.62 875.61		875.49 875.33		875.12 875.11			875.00 874.99			874.85 872.78		
ԽՈՂՈՎԱԿԻ ՆՅՈՒԹԸ		(GF)d=250, SN8, L=220.0մ																	(GF)d=400, SN8, L=95.0մ ($L_{ընդ}$=220.0մ)										
ԹԵՔՈՒԹՅՈՒՆ / ԵՐԿԱՐՈՒԹ. (մ)		220																	95										0.005
ՀԵՌԱՎՈՐՈՒԹՅՈՒՆԸ		17	3	7	13	16	4	11	9	4	8	8	12	8	18	2	14	6	15	5	15	5	20	20	11	9	20	6	14	15
ՀՈՐԵՐԻ ՀԱՄԱՐՆԵՐԸ		ԿԴ-1	ԿԴ-2	ԿԴ-3		ԿԴ-4	ԿԴ-5	ԿԴ-6	ԿԴ-7	ԿԴ-8	ԿԴ-9	ԿԴ-10	ԿԴ-11	ԿԴ-12		ԿԴ-13		ԿԴ-14	ԿԴ-15		ԿԴ-16			ԿԴ-17					ԿԴ-18
ՆՇԱԿԵՏԵՐԸ		ՆԿ0+00	+20	+40	+60	+80	ՆԿ1+00	+20	+40	+60	+80	ՆԿ2+00	+20	+40	+60	+80	ՆԿ3+00	+15											

ՆԱԽԱԳԾՎՈՂ ԿՈՅՈՒՂԱԳԾԻ ԽՐԱՄՈՒՂՈՒ ՔԱՆԴՄԱՆ

ԼԱՅՆԱԿԱՆ ԿՏՐՎԱԾՔ

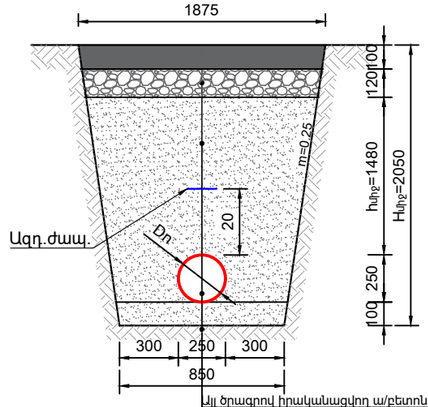

Այլ ծրագրով իրականացվող ա/բետոնե ծածկույթ
Այլ ծրագրով իրականացվող խճի նախաշերտ
Ճշտիգք՝ 0-5մմ խոշորության կլոր ձև.մասնիկ. ավազով՝տոփանումով
Պոլիէթիլենե ծալքավոր(GF)Dn250,Sn8.
Ավազի նախ. շերտ՝ h=10սմ՝0-5մմ խոշ. կլոր ձև.մասնիկներից

ՆԱԽԱԳԾՎՈՂ ԿՈՅՈՒՂԱԳԾԻ ԽՐԱՄՈՒՂՈՒ ՔԱՆԴՄԱՆ

ԼԱՅՆԱԿԱՆ ԿՏՐՎԱԾՔ

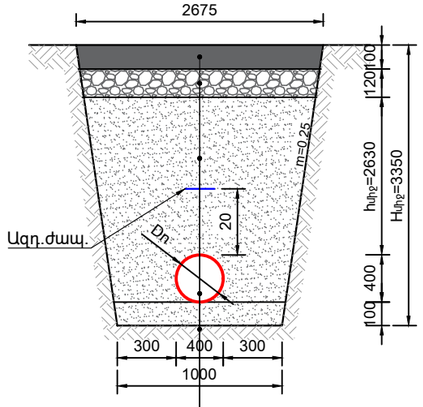

Այլ ծրագրով իրականացվող ա/բետոնե ծածկույթ
Այլ ծրագրով իրականացվող խճի նախաշերտ
Ճշտիգք՝ 0-5մմ խոշորության կլոր ձև.մասնիկ. ավազով՝տոփանումով
Պոլիէթիլենե ծալքավոր(GF)Dn400,Sn8.
Ավազի նախ. շերտ՝ h=10սմ՝0-5մմ խոշ. կլոր ձև.մասնիկներից

ՊԱՅՄԱՆԱԿԱՆ ՆՇԱՆՆԵՐ

- Հողի բնական և նախագծային նիշ
- Նախագծվող կոյուղագիծ
- Այլ փաթեթով նախագծվող կոյուղագիծ
- ԿԴ-n Նախագծվող կոյուղագծի դիտահոր

Փոփոխություն	Ամիս/ամսաթիվ	Դիտողություն	Հեղինակ	Ստուգեց

ԵՐԵՎԱՆ 2024թ.		Պատվիրատու - Փարաքարի համայնքապետարան Պայմանագիր N ԱՄՓ2-ՀԲՄՇՁԲ-55/25-2		
		Նախագծա-նախահաշվային փաստաթղթերի կազմման խորհրդատվական ծառայություններ		
ՆԳԱ	Վ.Ղազարյան	Փարաքար համայնքի Փարաքար բնակավայրի Ռ. Գասպարյան փողոցի կոյուղու կառուցման աշխատանքներ	Աշխատանքային նախագիծ	
Նախագծեց	Վ.Ղազարյան			
Ստուգեց	Ա.Միքայելյան	Նախագծվող կոյուղագիծ ՆԿ-ի երկայնական և լայնական կտրվածքներ (ՆԿ0+00-ՆԿ3+15)	Բաժին ԶԶ	
			Թերթ	Թերթեր
			5	13

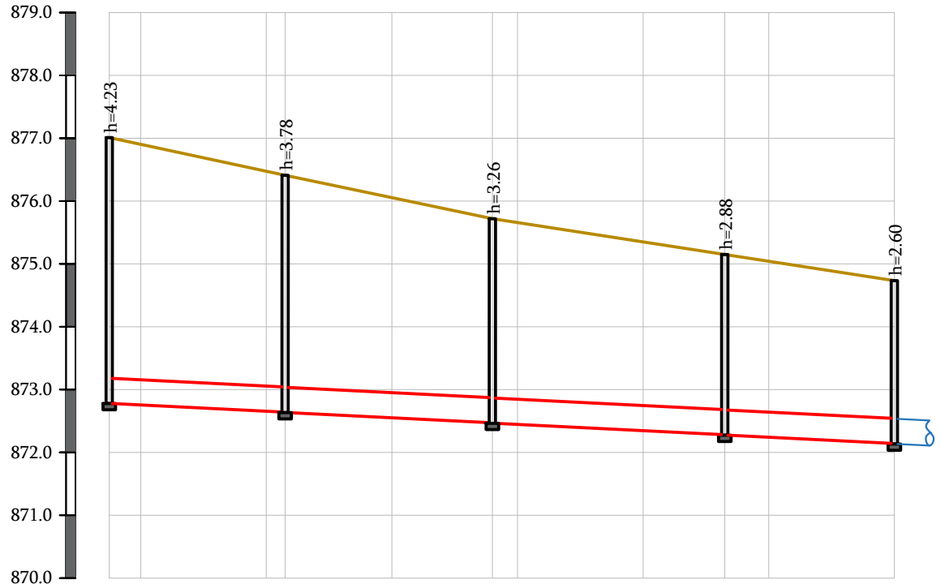

ՄԱՍՇՏԱԲ՝ ՀՈՐ. 1:1000
ՈՒՂՂ. 1:100

ՀՈՂԻ ԲՆԱԿԱՆ ՆԻՇԸ	877.01	876.90	876.47	876.41	876.05	875.72	875.66	875.35	875.15	875.04	874.73
ՀՈՂԻ ՆԱԽԱԳԾԱՅԻՆ ՆԻՇԸ	877.01	876.90	876.47	876.41	876.05	875.72	875.66	875.35	875.15	875.04	874.73
ԽՈՂՈՎԱԿԻ ՀԱՏԱԿԻ ՆԻՇԸ	874.85	872.78	872.64	872.63		872.47	872.46		872.28	872.27	872.14	872.13
ԽՈՂՈՎԱԿԻ ՆՅՈՒԹԸ	(GF)d=400, SN8, L=125.0մ ($L_{ընդ}$=220.0մ)										
ԹԵՔՈՒԹՅՈՒՆ / ԵՐԿԱՐՈՒԹ. (մ)	125									0.005	
ՀԵՌԱՎՈՐՈՒԹՅՈՒՆԸ	5	20	3	17	16	4	20	13	7	20	
ՀՈՐԵՐԻ ՀԱՄԱՐՆԵՐԸ	ԿԴ-18		ԿԴ-19			ԿԴ-20			ԿԴ-21		ԿԴ-22
ՆՇԱԿԵՏԵՐԸ	ՆԿ3+00	+20	+40		+60	+80	ՆԿ4+00		+20		+40

ՆԱԽԱԳԾՎՈՂ ԿՈՅՈՒՂԱԳԾԻ ԽՐԱՄՈՒՂՈՒ ՔԱՆԴՄԱՆ ԼԱՅՆԱԿԱՆ ԿՏՐՎԱԾՔ

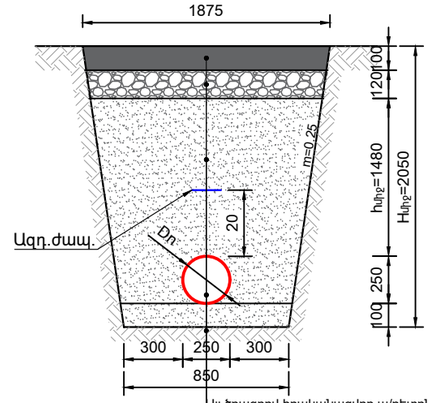

Այլ ծրագրով իրականացվող ա/բետոնե ծածկույթ
Այլ ծրագրով իրականացվող խցի նախաշերտ
Ստյիգք՝ 0-5մմ խոշորության կլոր ձև.մասնիկ. ավազով՝տոփանումով
Պոլիէթիլենե ծալքավոր(GF)Dn250,Sn8.
Ավազի նախ. շերտ՝ h=10սմ՝0-5մմ խոշ. կլոր ձև.մասնիկներից

ՆԱԽԱԳԾՎՈՂ ԿՈՅՈՒՂԱԳԾԻ ԽՐԱՄՈՒՂՈՒ ՔԱՆԴՄԱՆ ԼԱՅՆԱԿԱՆ ԿՏՐՎԱԾՔ

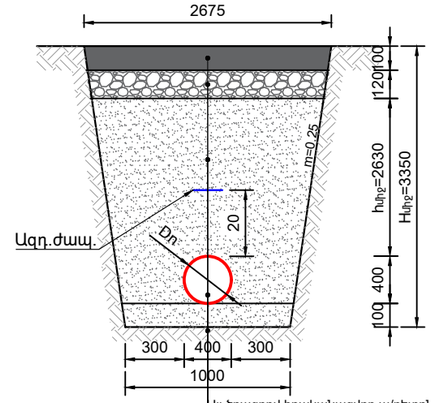

Այլ ծրագրով իրականացվող ա/բետոնե ծածկույթ
Այլ ծրագրով իրականացվող խցի նախաշերտ
Ստյիգք՝ 0-5մմ խոշորության կլոր ձև.մասնիկ. ավազով՝տոփանումով
Պոլիէթիլենե ծալքավոր(GF)Dn400,Sn8.
Ավազի նախ. շերտ՝ h=10սմ՝0-5մմ խոշ. կլոր ձև.մասնիկներից

ՆԱԽԱԳԾՎՈՂ ԿՈՅՈՒՂԱԳԾԻ ԵԼՔԱԳԾԵՐԻ ԽՐԱՄՈՒՂՈՒ ՔԱՆԴՄԱՆ ԼԱՅՆԱԿԱՆ ԿՏՐՎԱԾՔ

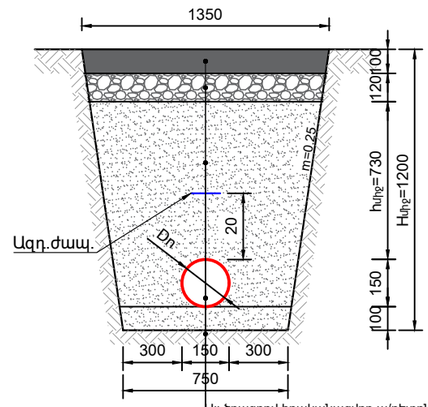

Այլ ծրագրով իրականացվող ա/բետոնե ծածկույթ
Այլ ծրագրով իրականացվող խցի նախաշերտ
Ստյիգք՝ 0-5մմ խոշորության կլոր ձև.մասնիկ. ավազով՝տոփանումով
Պոլիպրոպիլեն (PVC)Dn150
Ավազի նախ. շերտ՝ h=10սմ՝0-5մմ խոշ. կլոր ձև.մասնիկներից

ՊԱՅՄԱՆԱԿԱՆ ՆՇԱՆՆԵՐ

- Հողի բնական և նախագծային նիշ
- Նախագծվող կոյուղագիծ
- Այլ փաթեթով նախագծվող կոյուղագիծ
- ԿԴ-n Նախագծվող կոյուղագծի դիտահոր

Փոփոխություն	Ամիս/ամսաթիվ	Դիտողություն	Հեղինակ	Ստուգեց
ԵՐԵՎԱՆ 2024թ.		Պատվիրատու - Փարաքարի համայնքապետարան Պայմանագիր N ԱՄՓՀ-ՀԲՄՄՁԲ-55/25-2		
		Նախագծա-նախահաշվային փաստաթղթերի կազմման խորհրդատվական ծառայություններ		
ՆԳՃ	Վ.Ղազարյան	Փարաքար համայնքի Փարաքար բնակավայրի Ռ. Գասպարյան փողոցի կոյուղու կառուցման աշխատանքներ	Աշխատանքային նախագիծ	
Նախագծեց	Վ.Ղազարյան			
Ստուգեց	Ա.Միքայելյան	Նախագծվող կոյուղագիծ ՆԿ-ի երկայնական և լայնական կտրվածքներ (ՆԿ3+15-ՆԿ4+40)	Բաժին ՁՁ	
			Թերթ	Թերթեր
			6	13

ԿԴ-1

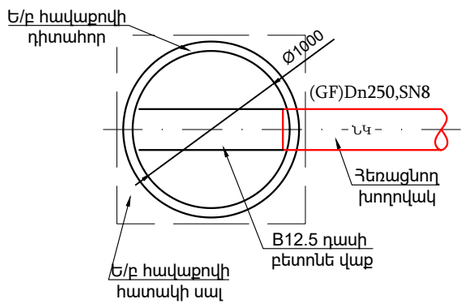

ԿԴ-2, ԿԴ-3, ԿԴ-4, ԿԴ-5, ԿԴ-6, ԿԴ-7, ԿԴ-8, ԿԴ-9, ԿԴ-10, ԿԴ-11, ԿԴ-12

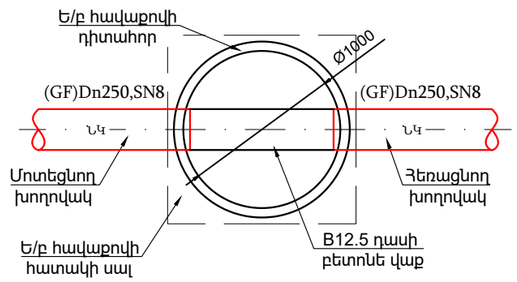

ԿԴ-13, ԿԴ-14

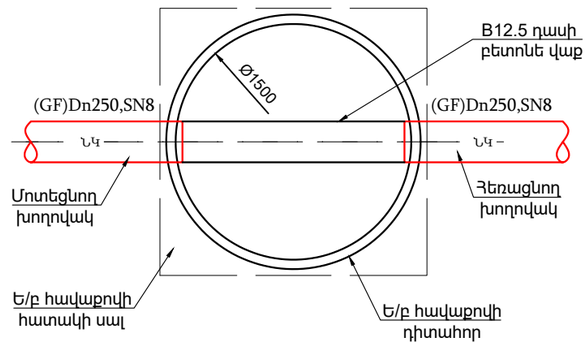

ԿԴ-15

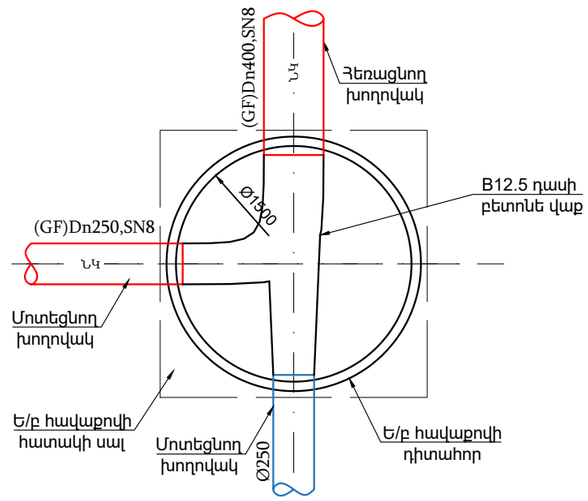

ԿԴ-16

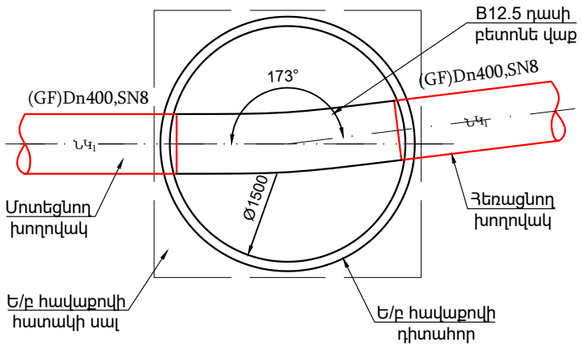

ԿԴ-17

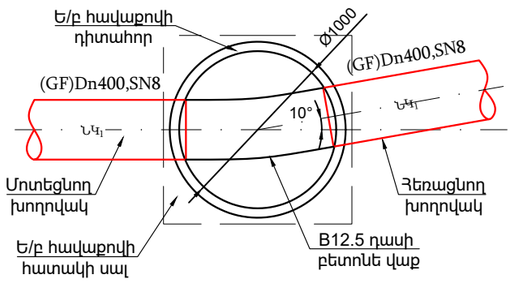

ԿԴ-18

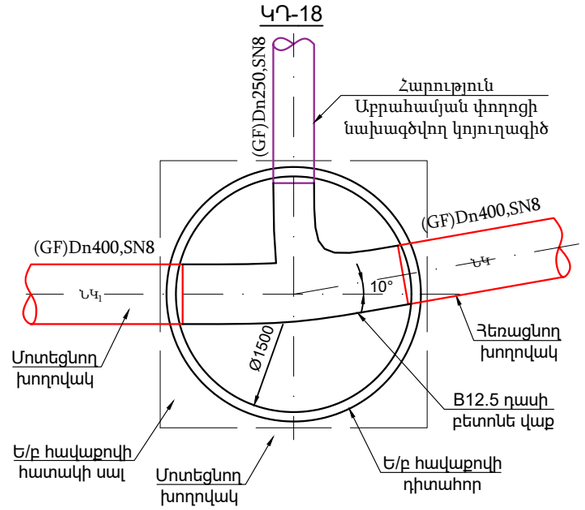

ԿԴ-19, ԿԴ-20

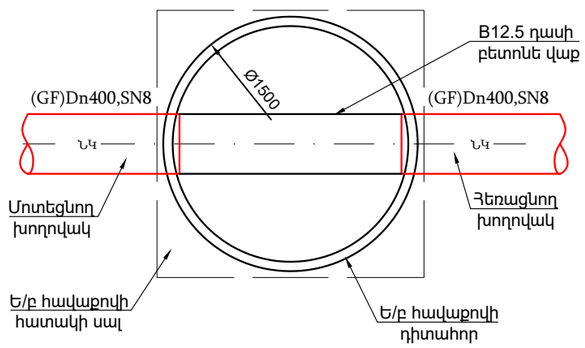

ԿԴ-21

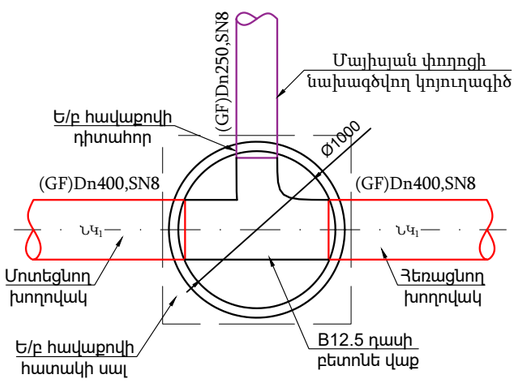

ԿԴ-22

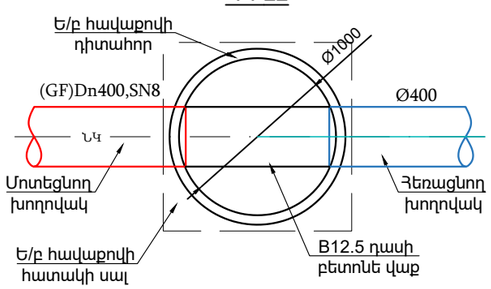

Փոփոխություն	Ամիս/ամսաթիվ		Դիտողություն	Հեղինակ	Ստուգեց
ԵՐԵՎԱՆ 2024թ.			Պատվիրատու - Փարաքարի համայնքապետարան Պայմանագիր N ԱՄՓՀ-ՀԲՄՁԲ-55/25-2		
			Նախագծա-նախահաշվային փաստաթղթերի կազմման խորհրդատվական ծառայություններ		
ՆԳՃ	Վ.Դազարյան		Փարաքար համայնքի Փարաքար բնակավայրի Ռ. Գասպարյան փողոցի կոյուղու կառուցման աշխատանքներ	Աշխատանքային նախագիծ	
Նախագծեց	Վ.Դազարյան				
Ստուգեց	Ա.Միքայելյան		Նախագծվող կոյուղագծերի դիտահորեր	Բաժին ԶԶ	
				Թերթ	Թերթեր
				7	13

Կոյուղու դիտահորերի մասնացուցակ

Դիտահորերի համարները	Դիտահորերի տիպը	Դիտահորերի տրամագիծը, մմ	Բանվորական բարձրությունը մմ	Հավաքովի ե/բ հիմնական տարերրի տիպերը (հատ)									B 7.5 դասի բետոնի նախապատրաստման շերտ, h = 10 սմ մ3/	Բետոնե կամք B 12.5 դասի, առվակի երկաթայնացումով հ/փոխոխ (մմ) /մ3/
				Հիմքի սալ ՀՍ-15 հատ/կգ	Հիմքի սալ ՀՍ-10 հատ/կգ	Ծածկի սալ ԾՍ1-15 հատ/կգ	Ծածկի սալ ԾՍ1-10 հատ/կգ	Պատի օղակ ՊՕ-15-9 հատ/կգ	Պատի օղակ ՊՕ-10-9 հատ/կգ	Պատի օղակ ՊՕ-15-6 հատ/կգ	Պատի օղակ ՊՕ-10-6 հատ/կգ	Թուջե ծանր մտոց հատ/կգ		
ԿԴ-1	Հավաքովի	1000	1250	–	1/440	–	1/250	–	1/910	–	–	1/80	0.324	350/ 0.68
ԿԴ-2	Հավաքովի	1000	1400	–	1/440	–	1/250	–	1/910	–	–	1/80	0.324	350/ 0.68
ԿԴ-3	Հավաքովի	1000	1500	–	1/440	–	1/250	–	1/910	–	–	1/80	0.324	350/ 0.68
ԿԴ-4	Հավաքովի	1000	1850	–	1/440	–	1/250	–	1/910	–	1/447	1/80	0.324	350/ 0.68
ԿԴ-5	Հավաքովի	1000	1730	–	1/440	–	1/250	–	–	–	2/894	1/80	0.324	350/ 0.68
ԿԴ-6	Հավաքովի	1000	1800	–	1/440	–	1/250	–	1/910	–	1/447	1/80	0.324	350/ 0.68
ԿԴ-7	Հավաքովի	1000	1870	–	1/440	–	1/250	–	1/910	–	1/447	1/80	0.324	350/ 0.68
ԿԴ-8	Հավաքովի	1000	1950	–	1/440	–	1/250	–	1/910	–	1/447	1/80	0.324	350/ 0.68
ԿԴ-9	Հավաքովի	1000	2050	–	1/440	–	1/250	–	1/910	–	1/447	1/80	0.324	350/ 0.68
ԿԴ-9'	Հավաքովի	1000	1200	–	1/440	–	1/250	–	1/910	–	–	1/80	0.324	300/ 0.58
ԿԴ-10	Հավաքովի	1000	2140	–	1/440	–	1/250	–	2/1820	–	–	1/80	0.324	350/ 0.68
ԿԴ-11	Հավաքովի	1000	2460	–	1/440	–	1/250	–	1/910	–	2/894	1/80	0.324	350/ 0.68
ԿԴ-12	Հավաքովի	1000	2750	–	1/440	–	1/250	–	2/1820	–	1/447	1/80	0.324	350/ 0.68
ԿԴ-13	Հավաքովի	1500	3050	1/940	-	1/680	–	3/ 3150	–	–	-	1/80	0.530	350/ 0.68
ԿԴ-14	Հավաքովի	1500	3560	1/940	-	1/680	–	2/ 2100	–	2/ 1326	-	1/80	0.530	350/ 0.68
ԿԴ-15	Հավաքովի	1500	4250	1/940	-	1/680	–	4/ 4200	–	–	-	1/80	0.530	500/ 0.68
ԿԴ-16	Հավաքովի	1500	3510	1/940	-	1/680	–	2/ 2100	–	2/ 1326	-	1/80	0.530	500/ 0.68
ԿԴ-17	Հավաքովի	1000	2670	–	1/440	–	1/250	–	1/910	–	2/894	1/80	0.324	500/ 0.68
ԿԴ-18	Հավաքովի	1500	4230	1/940	-	1/680	–	4/ 4200	–	–	-	1/80	0.530	500/ 0.68
ԿԴ-19	Հավաքովի	1500	3780	1/940	-	1/680	–	2/ 2100	–	2/ 1326	-	1/80	0.530	500/ 0.68
ԿԴ-20	Հավաքովի	1500	3260	1/940	-	1/680	–	3/ 3150	–	–	-	1/80	0.530	500/ 0.68
ԿԴ-21	Հավաքովի	1000	2880	–	1/440	–	1/250	–	2/1820	–	1/447	1/80	0.324	500/ 0.68
ԿԴ-22	Հավաքովի	1000	2600	–	1/440	–	1/250	–	1/910	–	2/894	1/80	0.324	500/ 0.68

Փոփոխություն	Ամիս/ամսաթիվ	Դիտողություն	Հեղինակ	Ստուգեց
ԵՐԵՎԱՆ 2024թ.		Պատվիրատու - Փարաքարի համայնքապետարան Պայմանագիր N ԱՍՓՀ-ՀԲՄԾՁԲ-55/25-2		
		Նախագծա-նախահաշվային փաստաթղթերի կազմման խորհրդատվական ծառայություններ		
ՆԳՃ	Վ.Ղազարյան	Փարաքար համայնքի Փարաքար բնակավայրի Ռ. Գասպարյան փողոցի կոյուղու կառուցման աշխատանքներ	Աշխատանքային նախագիծ	
Նախագծեց	Վ.Ղազարյան			
Ստուգեց	Ա.Միքայելյան	Նախագծվող կոյուղածերի դիտահորերի մասնացուցակ	Բաժին ՋՁ	
			Թերթ	Թերթեր
			8	13

ՀԱՏԱԿԱԳԻԾ Մ 1:25

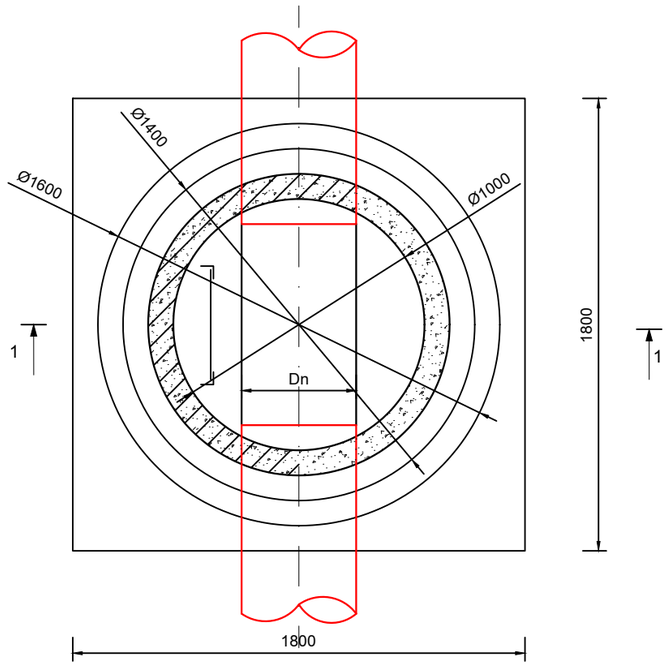

ՀԱՆԳՈՒՅՑ 1

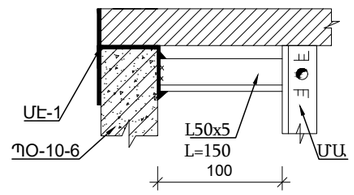

ՀԱՆԳՈՒՅՑ 2

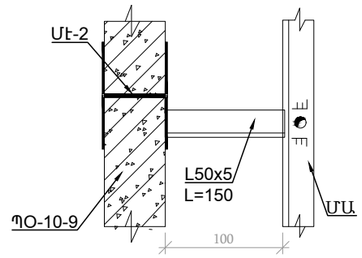

ՄԵՏԱՂԱԿԱՆ ԱՍՏԻՃԱՆ

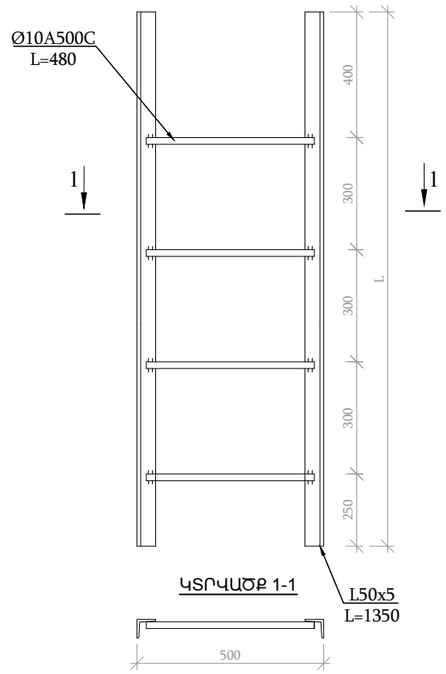

ՄԵՏԱՂԱԿԱՆ ԷԼԵՄԵՆՏ ՄԷ-1

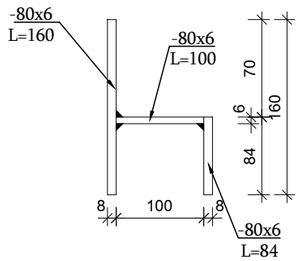

ՄԵՏԱՂԱԿԱՆ ԷԼԵՄԵՆՏ ՄԷ-2

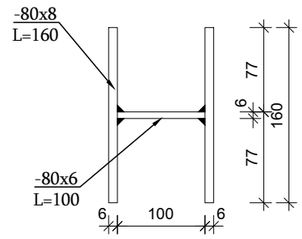

ԿՏՐՎԱԾՔ 1-1 Մ 1:25

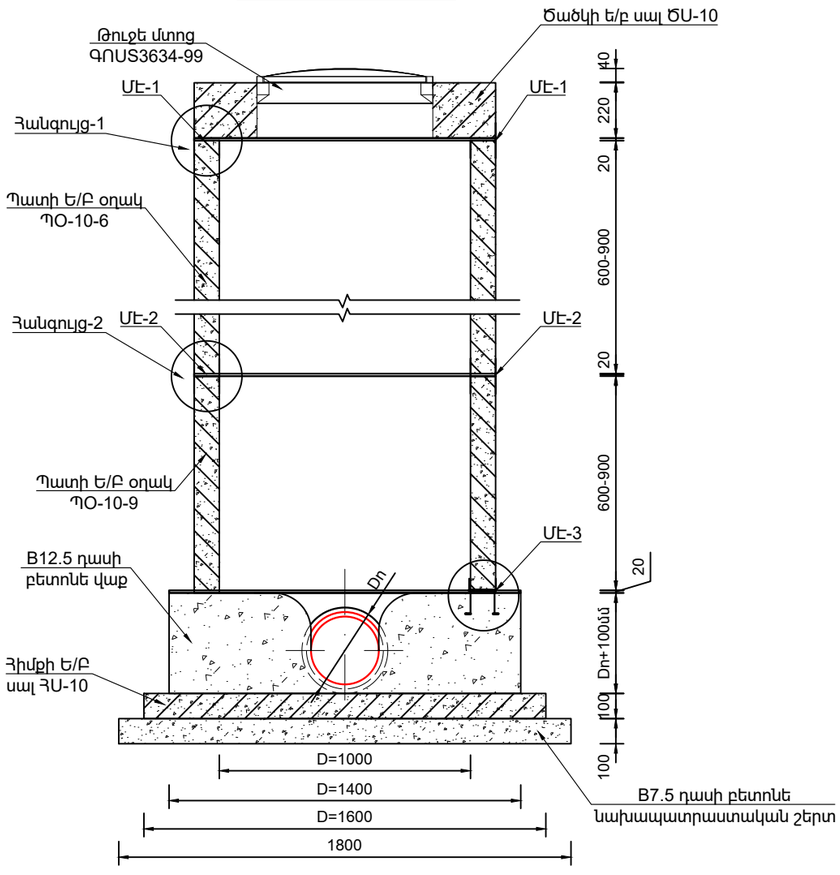

ՄԷ-3

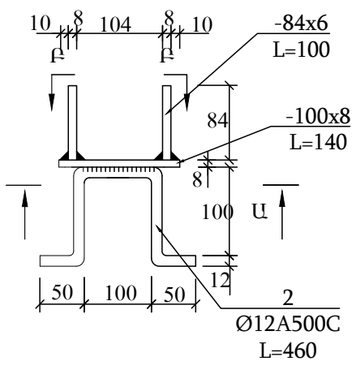

Ա-Ա

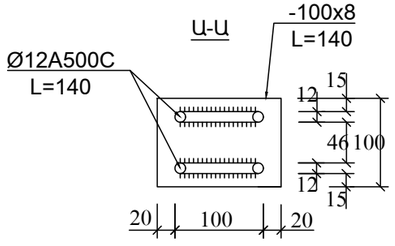

ԿՈՅՈՒՂՈՒ ՀԱՎԱՔՈՎԻ Ե/Բ ՀՈՐԻ ՆՅՈՒԹԱԾԱԽՍԻ ՄԱՍՆԱԳԻՐ D=1.0Մ

№	ՆՅՈՒԹԻ ՏԵՍԱԿԸ	Չ/Մ	ՔԱՆԱԿԸ	ԾԱՆՈԹՈՒԹՅՈՒՆ
1	B7.5 դասի նախապատրաստական շերտ	մ^3	0.324	h=10սմ
2	Հիմքի Ե/Բ սալ ՀՍ-10	հատ	1	h=10սմ
3	B12.5 դասի բետոնե վաք	մ^3	-	h=Dn+10սմ
4	Պատի Ե/Բ օղակ ՊՕ-10-9	հատ	-	Ըստ նախագծի
5	Պատի Ե/Բ օղակ ՊՕ-10-6	հատ	-	Ըստ նախագծի
6	Ծածկի ե/բ սալ ԾՍ-10	հատ	1	
7	Թուջե մտոց ԳՈՍՍ3634-99	հատ	1	
8	Մետաղական աստիճան	կգ	-	Ըստ նախագծի
9	Մետաղական էլեմենտ ՄԷ-1	կգ	-	Ըստ նախագծի
10	Մետաղական էլեմենտ ՄԷ-2	կգ	-	Ըստ նախագծի
11	Մետաղական էլեմենտ ՄԷ-3	կգ	-	Ըստ նախագծի

ԾԱՆՈԹՈՒԹՅՈՒՆ

1. Պատի օղակները և ծածկի սալերը տեղադրվում են թարմ պատրաստված ցեմենտավազային շաղախի վրա:
2. Հորի բարձրությունը կարելի է կարգավորել պատի օղակի համապատասխան չափի կտրումով կամ բետոնե վաքի բարձրացման միջոցով:

Փոփոխություն	Ամիս/ամսաթիվ	Դիտողություն	Հեղինակ	Ստուգեց

ԵՐԵՎԱՆ 2024թ.		Պատվիրատու - Փարաքարի համայնքապետարան Պայմանագիր N ԱՄՓՀ-ՇԲՄԾՁԲ-55/25-2		
		Նախագծա-նախահաշվային փաստաթղթերի կազմման խորհրդատվական ծառայություններ		
ՆԳԾ	Վ.Ղազարյան	Փարաքար համայնքի Փարաքար բնակավայրի Ռ. Գասպարյան փողոցի կոյուղու կառուցման աշխատանքներ	Աշխատանքային նախագիծ	
Նախագծեց	Վ.Ղազարյան			
Ստուգեց	Ա.Միքայելյան	D=1.0մ չափերով ե/բ հորի շինարարական լուծումներ	Բաժին ՋՁ	
			Թերթ	Թերթեր
			9	13

ՀԱՏԱԿԱԳԻԾ Մ 1:25

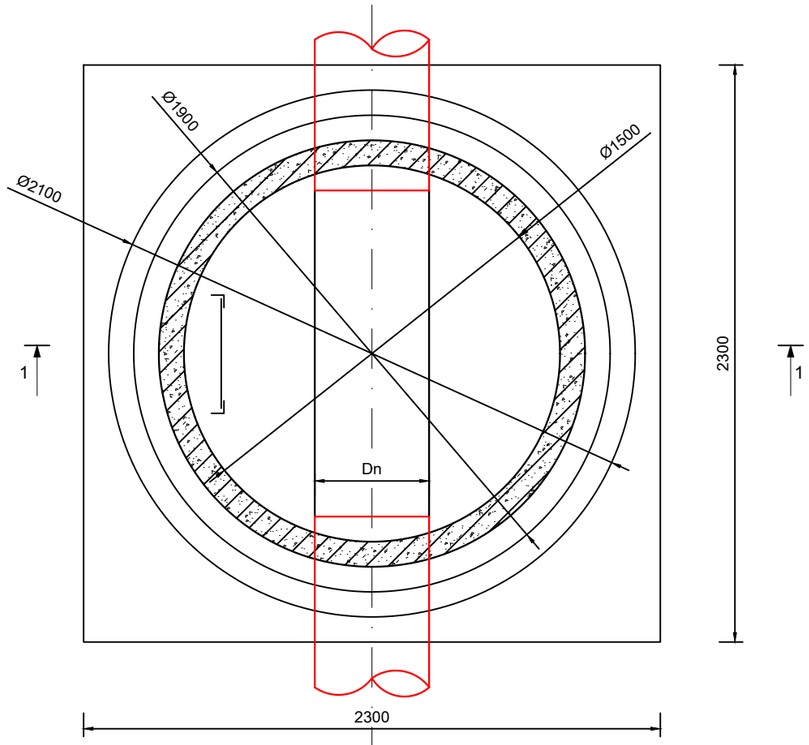

ՀԱՆԳՈՒՅՑ 1

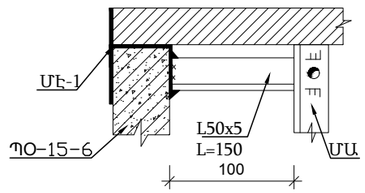

ՀԱՆԳՈՒՅՑ 2

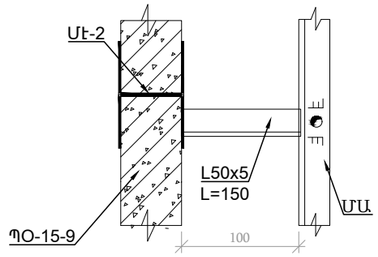

ՄԵՏԱՂԱԿԱՆ ԱՍՏԻՃԱՆ

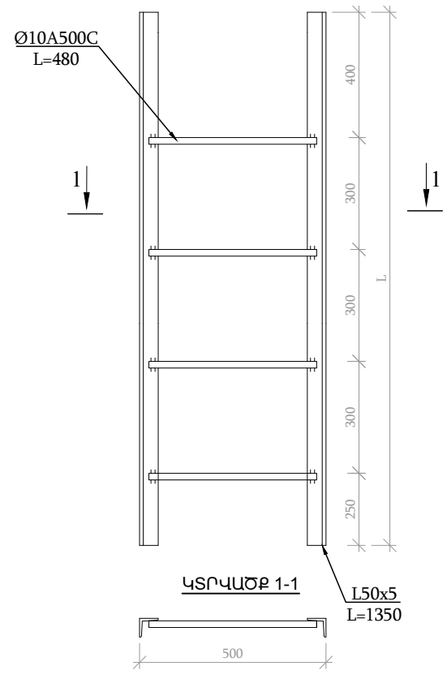

ՄԵՏԱՂԱԿԱՆ ԷԼԵՄԵՆՏ ՄԷ-1

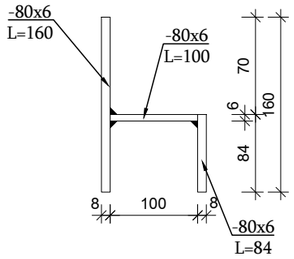

ՄԵՏԱՂԱԿԱՆ ԷԼԵՄԵՆՏ ՄԷ-2

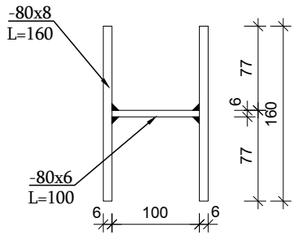

ԿՏՐՎԱԾՔ 1-1

ՄԷ-3

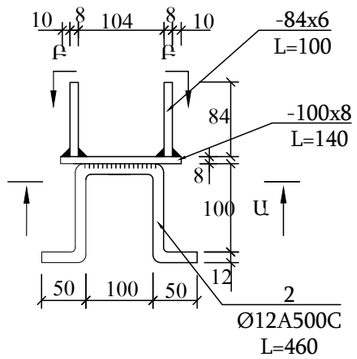

Ա-Ա

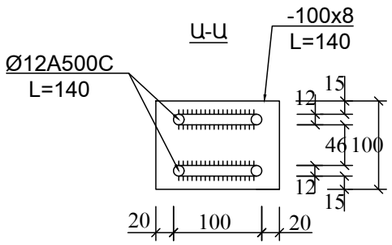

ԿՏՐՎԱԾՔ 1-1 Մ 1:25

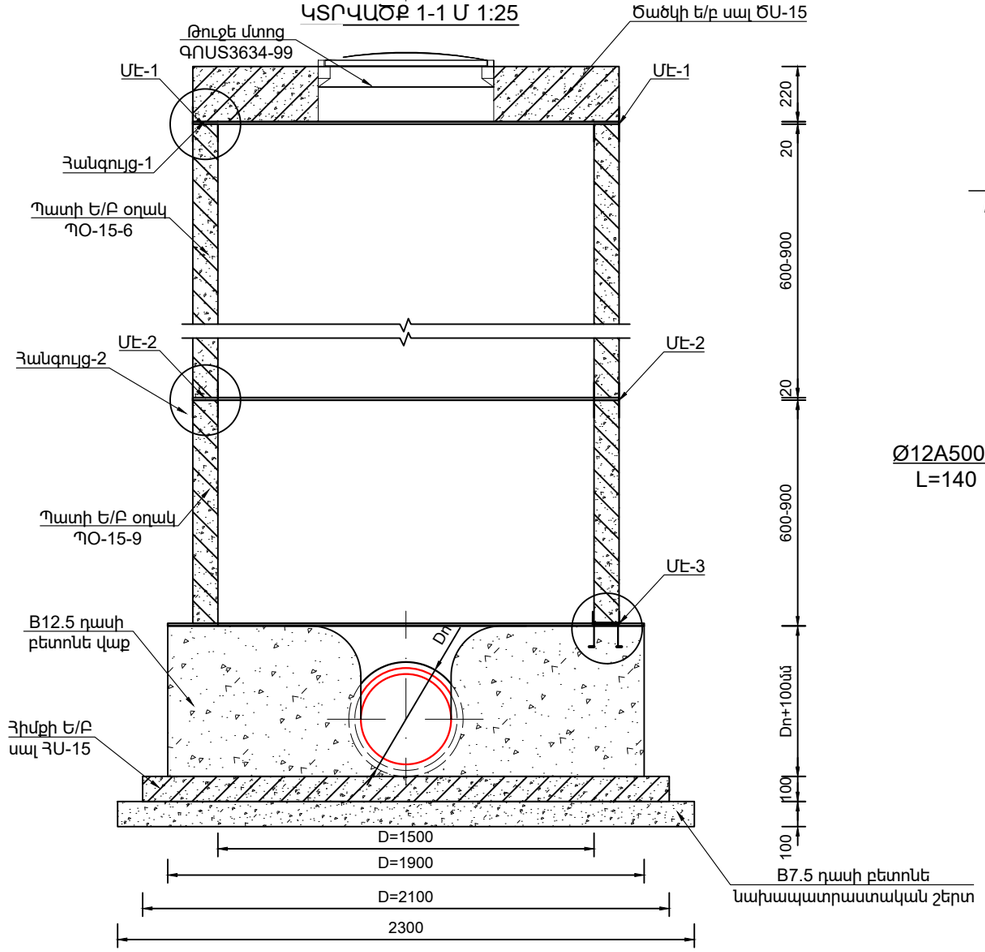

ԿՈՅՈՒՂՈՒ ՀԱՎԱՔՈՎԻ Ե/Բ ՀՈՐԻ ՆՅՈՒԹԱԾԱԽՍԻ ՄԱՍՆԱԳԻՐ D=1.5Մ

№	ՆՅՈՒԹԻ ՏԵՍԱԿԸ	Չ/Մ	ՔԱՆԱԿԸ	ԾԱՆՈԹՈՒԹՅՈՒՆ
1	B7.5 դասի նախապատրաստական շերտ	մ^3	0.529	h=10սմ
2	Հիմքի Ե/Բ սալ ՀՍ-15	հատ	1	h=10սմ
3	B12.5 դասի բետոնե վաք	մ^3	-	h=Dn+10սմ
4	Պատի Ե/Բ օղակ ՊՕ-15-9	հատ	-	Ըստ նախագծի
5	Պատի Ե/Բ օղակ ՊՕ-15-6	հատ	-	Ըստ նախագծի
6	Ծածկի ե/բ սալ ԾՍ-15	հատ	1	
7	Թուջե մտոց ԳՈՍ3634-99	հատ	1	
8	Մետաղական աստիճան	կգ	-	Ըստ նախագծի
9	Մետաղական էլեմենտ ՄԷ-1	կգ	-	Ըստ նախագծի
10	Մետաղական էլեմենտ ՄԷ-2	կգ	-	Ըստ նախագծի
11	Մետաղական էլեմենտ ՄԷ-3	կգ	-	Ըստ նախագծի

ԾԱՆՈԹՈՒԹՅՈՒՆ

1. Պատի օղակները և ծածկի սալերը տեղադրվում են թարմ պատրաստված ցեմենտավազային շաղախի վրա:
2. Հորի բարձրությունը կարելի է կարգավորել պատի օղակի համապատասխան չափի կտրումով կամ բետոնե վաքի բարձրացման միջոցով:

Փոփոխություն	Ամիս/ամսաթիվ	Դիտողություն	Հեղինակ	Ստուգեց
ԵՐԵՎԱՆ 2024թ.		Պատվիրատու - Փարաքարի համայնքապետարան Պայմանագիր N ԱՄՓՀ-ՀԲՄՄՁԲ-55/25-2		
		Նախագծա-նախահաշվային փաստաթղթերի կազմման խորհրդատվական ծառայություններ		
ՆԳՃ	Վ.Ղազարյան	Փարաքար համայնքի Փարաքար բնակավայրի Ռ. Գասպարյան փողոցի կոյուղու կառուցման աշխատանքներ	Աշխատանքային նախագիծ	
Նախագծեց	Վ.Ղազարյան			
Ստուգեց	Ա.Միքայելյան	D=1.5մ չափերով ե/բ հորի շինարարական լուծումներ	Բաժին ՋՁ	
			Թերթ	Թերթեր
			10	13

Փոփոխություն	Ամիս/ամսաթիվ		Դիտողություն	Հեղինակ	Ստուգեց
ԵՐԵՎԱՆ 2024թ.			Պատվիրատու - Փարաքարի համայնքապետարան Պայմանագիր N ԱՄՓՀ-ՀԲՄՄՁԲ-55/25-2		
			Նախագծա-նախահաշվային փաստաթղթերի կազմման խորհրդատվական ծառայություններ		
ՆԳՃ	Վ.Ղազարյան		Փարաքար համայնքի Փարաքար բնակավայրի Ռ. Գասպարյան փողոցի կոյուղու կառուցման աշխատանքներ	Աշխատանքային նախագիծ	
Նախագծեց	Վ.Ղազարյան				
Ստուգեց	Ա.Միքայելյան		Ֆոտոլուսանկարներ	Բաժին ՁՁ	
				Թերթ	Թերթեր
				11	13

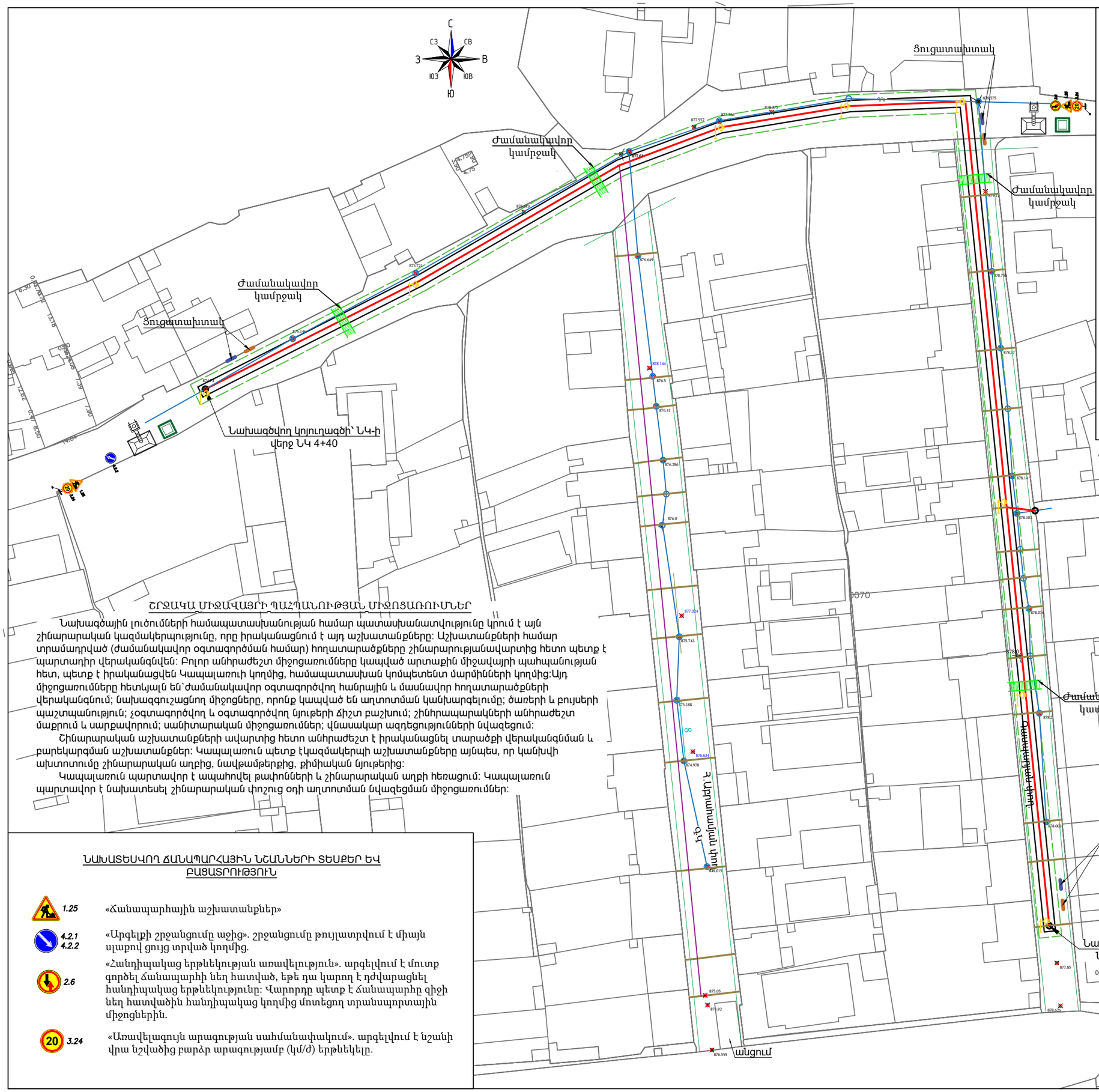

ՊԱՅՄԱՆԱԿԱՆ ՆՇԱՆՆԵՐ

- Քանդվող խրամուղի
- Ցուցատախտակ՝ պատվիրատու և կապալառու կազմակերպությունների և շինարարական աշխատանքների սկզբի և ավարտի տվյալներով
- Անվտանգության տեխնիկայի կանոնների լուսաբանման համար նախատեսված ցուցատախտակ
- Մետաղական ճաղավանդակ h=1.5մ
- Լուսատու սարքեր՝ գիշերային և մութ ժամերին անվտանգ երթևեյության և հետիոտնի տեղաշարժի համար
- Ժամանակավոր կամրջակ
- Ճանապարհային նշաններ
- Ժամանակավոր աղբարկղ
- Բիոզուգարան

Ծանոթություն

Շինհրապարակը կազմակերպել տվյալ տարածքի փաստացի իրավիճակի հնարավորություններից ելնելով:

ՇՐՋԱԿԱ ՄԻՋԱՎԱՅՐԻ ՊԱՀՊԱՆՈՒԹՅԱՆ ՄԻՋՈՑԱՌՈՒՄՆԵՐ

Նախագծային լուծումների համապատասխանության համար պատասխանատվությունը կրում է այն շինարարական կազմակերպությունը, որը իրականացնում է այդ աշխատանքները: Աշխատանքների համար տրամադրված (ժամանակավոր օգտագործման համար) հողատարածքները շինարարությանավարտից հետո պետք է պարտադիր վերականգնվեն: Բոլոր անհրաժեշտ միջոցառումները կապված արտաքին միջավայրի պահպանության հետ, պետք է իրականացվեն Կապալառուի կողմից, համապատասխան կոմպետենտ մարմինների կողմից:Այդ միջոցառումները հետևյալն են՝ժամանակավոր օգտագործվող հանրային և մասնավոր հողատարածքների վերականգնում; նախազգուշացնող միջոցները, որոնք կապված են աղտոտման կանխարգելումը; ծառերի և բույսերի պաշտպանություն; չօգտագործվող և օգտագործվող նյութերի ճիշտ բաշխում; շինհրապարակների անհրաժեշտ մաքրում և սարքավորում; սանիտարական միջոցառումներ; վնասակար ազդեցությունների նվազեցում:

Շինարարական աշխատանքների ավարտից հետո անհրաժեշտ է իրականացնել տարածքի վերականգնման և բարեկարգման աշխատանքներ: Կապալառուն պետք էկազմակերպի աշխատանքները այնպես, որ կանխվի ախտոտումը շինարարական աղբից, նավթամթերքից, քիմիական նյութերից:

Կապալառուն պարտավոր է ապահովել թափոնների և շինարարական աղբի հեռացում: Կապալառուն պարտավոր է նախատեսել շինարարական փոշուց օդի աղտոտման նվազեցման միջոցառումներ:

ՆԱԽԱՏԵՍՎՈՂ ՃԱՆԱՊԱՐՀԱՅԻՆ ՆՇԱՆՆԵՐԻ ՏԵՍՔԵՐ ԵՎ ԲԱՑԱՏՐՈՒԹՅՈՒՆ

1.25	«Ճանապարհային աշխատանքներ»
4.2.1 4.2.2	«Արգելքի շրջանցումը աջից». շրջանցումը թույլատրվում է միայն սլաքով ցույց տրված կողմից.
2.6	«Հանդիպակաց երթևեկության առավելություն». արգելվում է մուտք գործել ճանապարհի նեղ հատված, եթե դա կարող է դժվարացնել հանդիպակաց երթևեկությունը: Վարորդը պետք է ճանապարհը զիջի նեղ հատվածին հանդիպակաց կողմից մոտեցող տրանսպորտային միջոցներին.
20 3.24	«Առավելագույն արագության սահմանափակում». արգելվում է նշանի վրա նշվածից բարձր արագությամբ (կմ/ժ) երթևեկելը.

Փոփոխություն	Նմխ/ամսաթիվ	ԵՐԵՎԱՆ 2024թ.	Վ.Ղազարյան	Ստորագրություն	Ստորագրություն
			Գ.Ղազարյան	Հեղինակ	
			Ա.Միքայելյան	Գլխավոր մասնագետ	
ՆԳՁ	Վ.Ղազարյան	Դպրոցական բակերի կանաչապատում		Գլխավոր մասնագետ	
Նախագծեց	Գ.Ղազարյան	Գարեգին Նժդեհի Փարաքար գյուղի միջնակարգ դպրոցական բակի բարեկարգման աշխատանքներ		Գլխավոր մասնագետ	
Ստուգեց	Ա.Միքայելյան	Շին.աշխատանքների կազմակերպման պլան		Գլխավոր մասնագետ	

Պատվիրատու - Փարաքարի համայնքապետարան Պայմանագիր N ԱՄՈԳ-ՀԲՕԳԲ-55/25-2

Նախագծա-նախահաշվային փաստաթղթերի կազմում խորհրդատվություն ծառայություններ

Աշխատանքային նախագիծ

Բաժին ՁՁ

Թերթ	Թերթեր
12	13

№	ԱՇԽԱՏԱՆՔԻ ԱՆՎԱՆՈՒՄԸ	ԲՐԻԳԱԴԻ ՔԱՆԱԿԸ/ /ՕՐԵՐԸ	ԱՄԻՍՆԵՐԸ		
			I	II	III
1	ՇԻՆ ՀՐԱՊԱՐԱԿԻ ՆԱԽԱՊԱՏՐԱՍՏՈՒՄ	1/5			
2	ԱՍՖԱԼՏԲԵՏՈՆԵ ԾԱԾԿՈՒՅԹԻ ԿՏՐՈՒՄ	1/10			
3	ՀՈՂԱՅԻՆ ԱՇԽԱՏԱՆՔՆԵՐԻ ԻՐԱԿԱՆԱՑՈՒՄ	1/20			
4	ԱՎԱԶԻ ՆԱԽԱՊԱՏՐԱՍՏԱԿԱՆ ՇԵՐՏԻ ԻՐԱԿԱՆԱՑՈՒՄ	1/20			
5	ԽՈՂՈՎԱԿԱՇԱՐԻ ՄՈՆՏԱԺՈՒՄ	1/20			
6	Ե/Բ ՀԱՎԱՔՈՎԻ ԿԼՈՐ ՀՈՐԵՐԻ ԵՎ ԱՆՋՐԵՎԸՆԴՈՒՆԻՉՆԵՐԻ ՄՈՆՏԱԺՈՒՄ	1/35			
7	ՀԱՄԱԿԱՐԳԻ ՓՈՐՁԱՐԿՈՒՄ	1/5			
8	ԱՎԱԶՈՎ ԵՏԼԻՑՔԻ ԻՐԱԿԱՆԱՑՈՒՄ,ՏՈՓԱՆՈՒՄ	1/15			
9	ԱՍՖԱԼՏԲԵՏՈՆԵ ԾԱԾԿՈՒՅԹԻ ԻՐԱԿԱՆԱՑՈՒՄ	1/20			
10	ՈՒՂԵԳԾԻ ԵՎ ԿԻՑ ՏԵՂԱՄԱՍԵՐԻ ՄԱՔՐՈՒՄ,ԲԱՐԵԿԱՐԳՈՒՄ	1/5			

№	ԱՇԽԱՏԱՆՔԻ ԱՆՎԱՆՈՒՄԸ	ՄԵՔԵՆԱ ՄԵԽԱՆԻԶՄՆԵՐԻ ԵՎ ՍԱՐՔԱՎՈՐՈՒՄՆԵՐԻ ՏԵՍԱԿԸ՝ՄԵԿ ԲՐԻԳԱԴԻ ՀԱՄԱՐ	ՄԵՔԵՆԱ ՄԵԽԱՆԻԶՄՆԵՐԻ ԵՎ ՍԱՐՔ. ՔԱՆԱԿԸ՝՝ՄԵԿ ԲՐԻԳԱԴԻ ՀԱՄԱՐ	ՇԻՆՀՐԱՊԱՐԱԿՈՒՄ ՊԱՀԱՆՁՎՈՂ ԱՆՁՆԱԿԱԶՄԻ ՏԵՍԱԿԸ՝՝ՄԵԿ ԲՐԻԳԱԴԻ ՀԱՄԱՐ	ՇԻՆՀՐԱՊԱՐԱԿՈՒՄ ՊԱՀԱՆՁՎՈՂ ԱՆՁՆԱԿԱԶՄԻ ՏԵՍԱԿԸ՝՝ՄԵԿ ԲՐԻԳԱԴԻ ՀԱՄԱՐ
1	ՇԻՆ ՀՐԱՊԱՐԱԿԻ ՆԱԽԱՊԱՏՐԱՍՏՈՒՄ	ՆՇԱՀԱՐՄԱՆ,ՏԵՂԱԿԱՊՄԱՆ ԵՎ ՉԱՓԱԳՐԱԿԱՆ ԳՈՐԾԻՔՆԵՐ	1	ԻՆԺԵՆԵՐ-ՇԻՆԱՐԱՐ	1
2	ԱՍՖԱԼՏԲԵՏՈՆԵ ԾԱԾԿՈՒՅԹԻ ԿՏՐՈՒՄ	ՍՂՈՑ	1	ԲԱՆՎՈՐ	1
3	ՀՈՂԱՅԻՆ ԱՇԽԱՏԱՆՔՆԵՐԻ ԻՐԱԿԱՆԱՑՈՒՄ	ԷՔՍԿԱՎԱՏՈՐ ՀԱԿԱԴԱՐՋ ԵՎ ՈՒՂԻՂ ՇԵՐԵՓՈՎ	1	ԲԱՆՎՈՐ	3
4	ԱՎԱԶԻ ՆԱԽԱՊԱՏՐԱՍՏԱԿԱՆ ՇԵՐՏԻ ԻՐԱԿԱՆԱՑՈՒՄ	ԷՔՍԿԱՎԱՏՈՐ ՀԱԿԱԴԱՐՋ ԵՎ ՈՒՂԻՂ ՇԵՐԵՓՈՎ,ԲԵՌՆԱՏԱՐ ՄԵՔԵՆԱ	1	ԲԱՆՎՈՐ	3
5	ԽՈՂՈՎԱԿԱՇԱՐԻ ՄՈՆՏԱԺՈՒՄ	ԱՎՏՈԿՈՌՈՒՆԿ	1	ԽՈՂՈՎԱԿԱՇԱՐ ՄՈՆՏԱԺՈՂ ՄԱՍՆԱԳԵՏ	2
6	Ե/Բ ՀԱՎԱՔՈՎԻ ԿԼՈՐ ՀՈՐԵՐԻ ԵՎ ԱՆՋՐԵՎԸՆԴՈՒՆԻՉՆԵՐԻ ՄՈՆՏԱԺՈՒՄ	ԱՎՏՈԿՈՌՈՒՆԿ	1	ԲԵՏՈՆԱԳՈՐԾ	2
7	ՀԱՄԱԿԱՐԳԻ ՓՈՐՁԱՐԿՈՒՄ	ՁՐԱՏԱՐ ՄԵՔԵՆԱ	1	ԽՈՂՈՎԱԿԱՇԱՐ ՄՈՆՏԱԺՈՂ ՄԱՍՆԱԳԵՏ	1
8	ԱՎԱԶՈՎ ԵՏԼԻՑՔԻ ԻՐԱԿԱՆԱՑՈՒՄ,ՏՈՓԱՆՈՒՄ	ԷՔՍԿԱՎԱՏՈՐ ՀԱԿԱԴԱՐՋ ԵՎ ՈՒՂԻՂ ՇԵՐԵՓՈՎ,ԲԱՆՎՈՐ	1	ԲԱՆՎՈՐ	3
9	ԱՍՖԱԼՏԲԵՏՈՆԵ ԾԱԾԿՈՒՅԹԻ ԻՐԱԿԱՆԱՑՈՒՄ	ԳԼՂՈՆ	1	ԳԼՂՈՆԱՎԱՐ,ԲԱՆՎՈՐ	3
10	ՈՒՂԵԳԾԻ ԵՎ ԿԻՑ ՏԵՂԱՄԱՍԵՐԻ ՄԱՔՐՈՒՄ,ԲԱՐԵԿԱՐԳՈՒՄ	ՁՐՑԱՆ ՄԵՔԵՆԱ ԵՎ ՋԵՌՔԻ ՄԱՔՐՄԱՆ ԳՈՐԾԻՔՆԵՐ	1	ԲԱՆՎՈՐ	3

Փոփոխություն	Ամիս/ամսաթիվ	Դիտողություն	Հեղինակ	Ստուգեց
ԵՐԵՎԱՆ 2024թ.		Պատվիրատու - Քարաքաղաքի համայնքապետարան Պայմանագիր N ԱՄՓՀ-ՀԲՄՁԲ-55/25-2		
		Նախագծա-նախահաշվային փաստաթղթերի կազմման խորհրդատվական ծառայություններ		
ՆԳԾ	Վ.Ղազարյան	Քարաքաղաք համայնքի Քարաքաղաք բնակավայրի Ռ. Գասպարյան փողոցի կոյուղու կառուցման աշխատանքներ	Աշխատանքային նախագիծ	
Նախագծեց	Վ.Ղազարյան			
Ստուգեց	Ա.Միքայելյան	Շին.աշխատանքների կատարման ժամանակացույց	Բաժին ՁՁ	
			Թերթ	Թերթեր
			13	13